平成１９年度　長野県高校テニス１年生大会
男子シングルス　結果

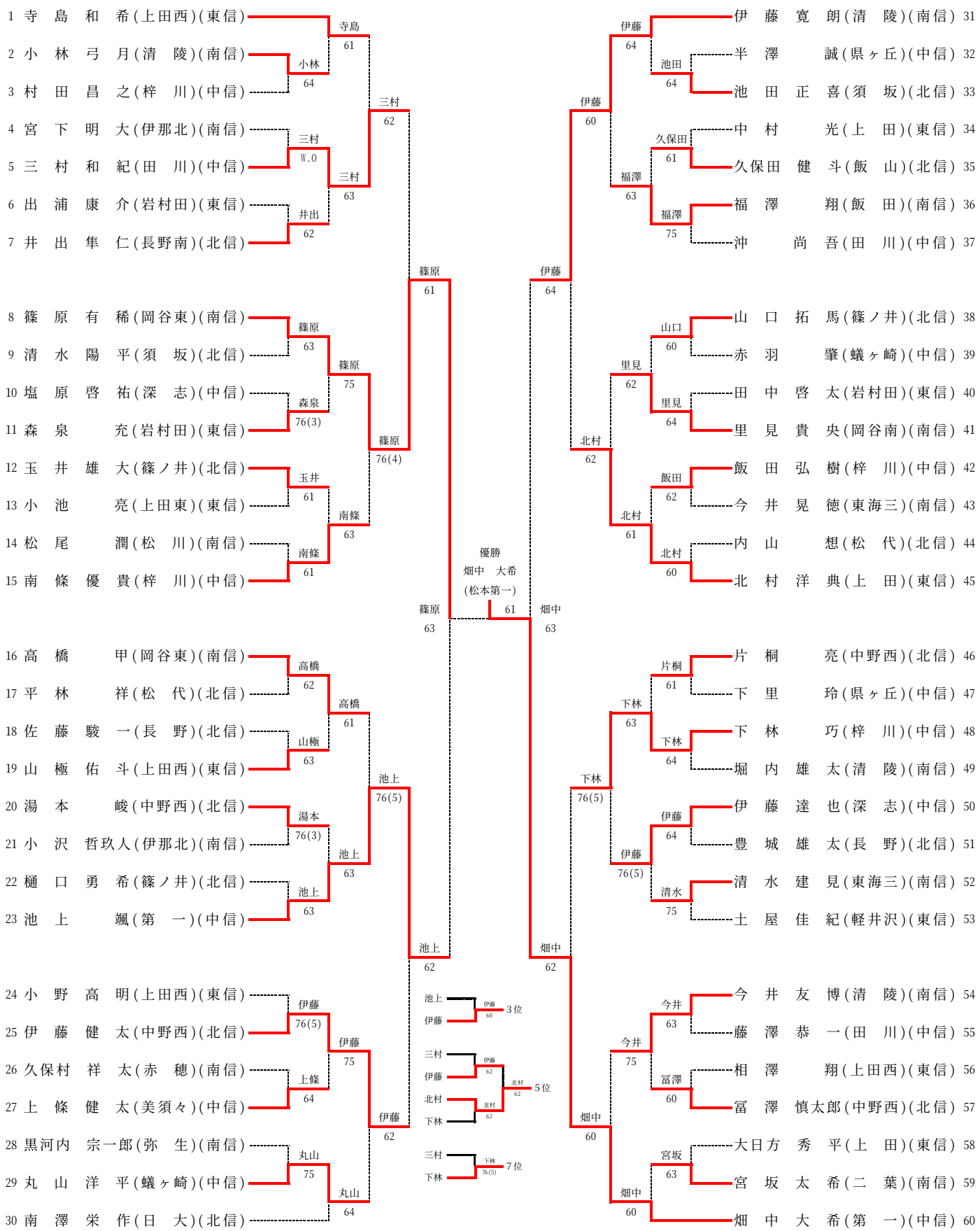
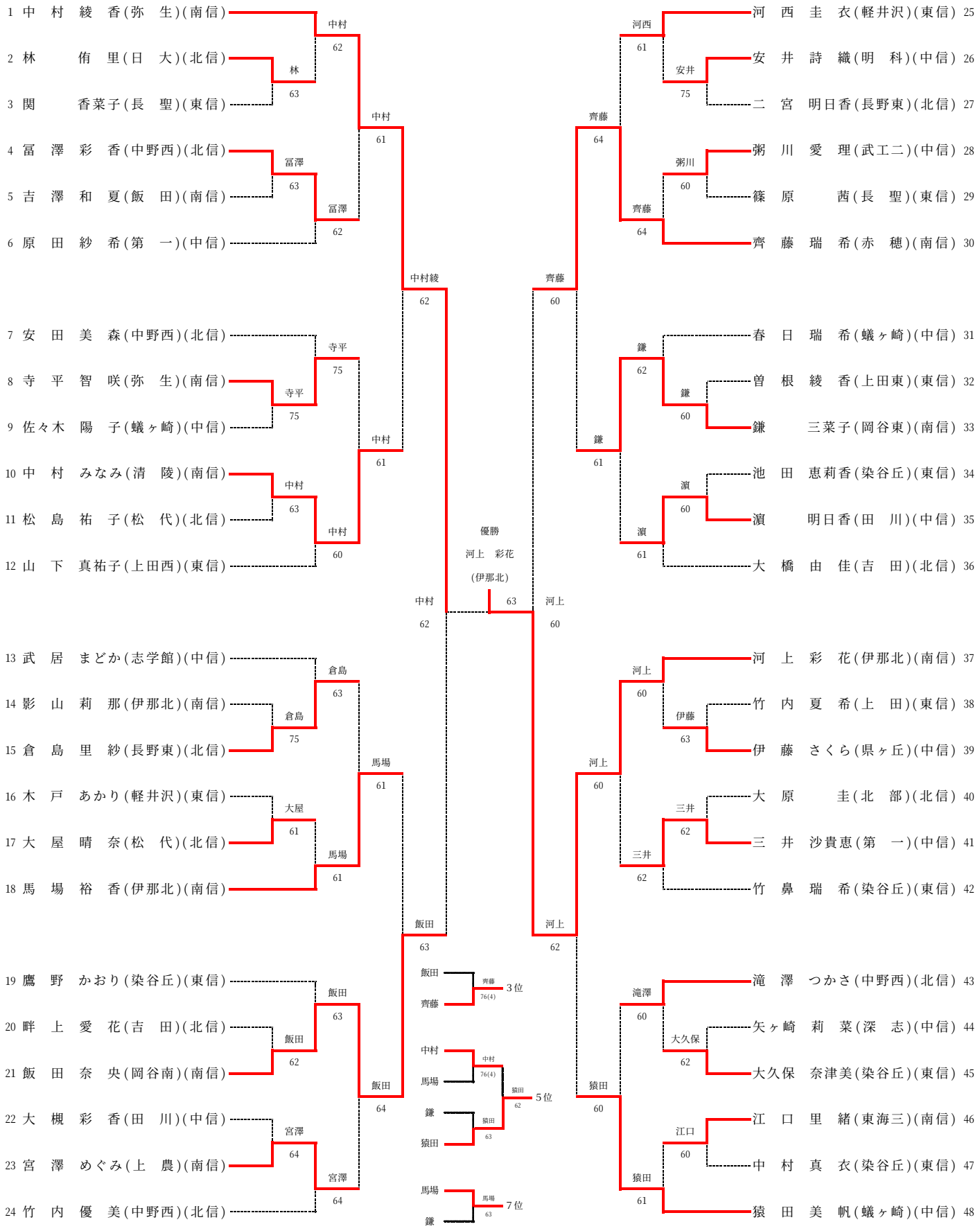
平成１９年度　長野県高校テニス１年生大会
女子シングルス　結果