平成１７年度　長野県高校テニス１年生大会　男子シングルス　結果

平成１７年１１月１２日・１３日
伊那市営センターテニスコート・伊那弥生ヶ丘高校

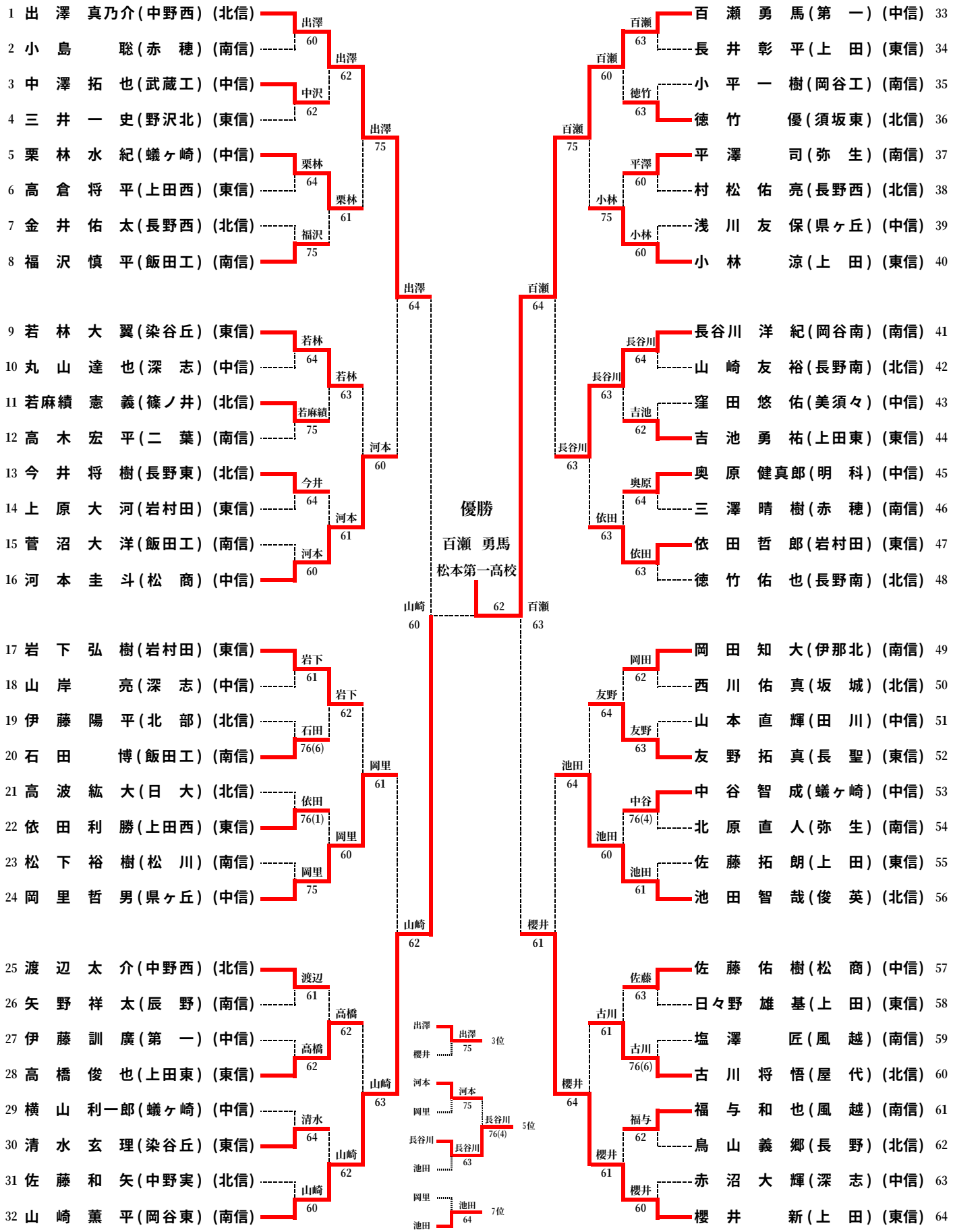

平成１７年度　長野県高校テニス１年生大会　女子シングルス　結果

平成１７年１１月１２日・１３日
伊那市営センターテニスコート・伊那北高校

1 内田 絢菜(屋代)(北信)
2 檜山 千晴(染谷丘)(東信)
3 青木 春奈(松商)(中信)
4 田中 まみ(岩村田)(東信)
5 中島 美帆子(蟻ヶ崎)(中信)
6 中山 志帆(中野西)(北信)
7 中西 彩(伊那北)(南信)
8 内山 朋恵(上田西)(東信)
9 青木 芙実子(飯田)(南信)
10 村橋 史香(吉田)(北信)
11 小池 あゆみ(飯田)(南信)
12 平林 莉奈(篠ノ井)(北信)
13 藤巻 朋未(県ヶ丘)(中信)
14 酒井 詩織(染谷丘)(東信)
15 山岸 千夢季(田川)(中信)
16 西村 千春(篠ノ井)(北信)
17 井東 麻美(弥生)(南信)
18 近藤 梢(長野西)(北信)
19 木下 歩美(蟻ヶ崎)(中信)
20 松本 純恵(松代)(北信)
21 北原 結香(上田東)(東信)
22 原 千夏(岡谷東)(南信)
23 小池 彩佳(美須々)(中信)
24 小宮山 みかさ(染谷丘)(東信)
25 小林 真里奈(北部)(北信)
26 酒井 眸(弥生)(南信)

27 飯島 晶子(染谷丘)(東信)
28 滝澤 由貴(松商)(中信)
29 平林 歳江(篠ノ井)(北信)
30 酒井 萌(弥生)(南信)
31 田中 瑞穂(岩村田)(東信)
32 小日向 美咲(篠ノ井)(北信)
33 三井 加奈恵(蟻ヶ崎)(中信)
34 田村 夏帆里(中野西)(北信)
35 増原 愛里(向陽)(南信)
36 上條 奈都美(蟻ヶ崎)(中信)
37 島川 陽江(岩村田)(東信)
38 荒井 陽子(北部)(北信)
39 三澤 遙(東海三)(南信)
40 飯島 麻央(中野西)(北信)
41 北沢 佳夏子(染谷丘)(東信)
42 山本 果奈(田川)(中信)
43 重野 佐季(長聖)(東信)
44 半田 沙織(松代)(北信)
45 平沢 ゆりか(風越)(南信)
46 大槻 真理花(上田西)(東信)
47 米山 万里子(弥生)(南信)
48 柳澤 絵美(美須々)(中信)
49 田中 希望(吉田)(北信)
50 市瀬 綾(飯田)(南信)
51 小林 由加莉(中野西)(北信)
52 丸山 みり(第一)(中信)

内田 60 / 檜山 64 / 内田 60 / 田中 75 / 田中 60 / 中山 61 / 内田 60 / 内山 63 / 村橋 61 / 内山 63 / 平林 64 / 藤巻 63 / 内田 63 / 酒井 62 / 西村 64 / 酒井 62 / 近藤 61 / 近藤 64 / 酒井 63 / 松本 61 / 松本 63 / 原 62 / 松本 61 / 小林 60 / 酒井 76(2)

飯島 62 / 滝澤 75 / 飯島 64 / 酒井 61 / 三井 60 / 三井 63 / 飯島 63 / 田村 62 / 上條 63 / 三澤 62 / 荒井 62 / 三澤 64 / 飯島(晶) 64 / 飯島 61 / 山本 61 / 飯島 64 / 半田 60 / 半田 61 / 飯島 64 / 大槻 63 / 大槻 60 / 田中 62 / 丸山 75 / 小林 62 / 丸山 62

優勝
内田 絢菜
屋代高等学校

酒井 / 飯島 / 飯島 W.O. / 3位
内山 / 内山 64 / 松本 / 丸山 62 / 5位
三澤 / 丸山 62 / 丸山
松本 / 三澤 75 / 三澤 / 7位