令和８年度長野県高等学校新人テニス選手権大会

男子シングルス

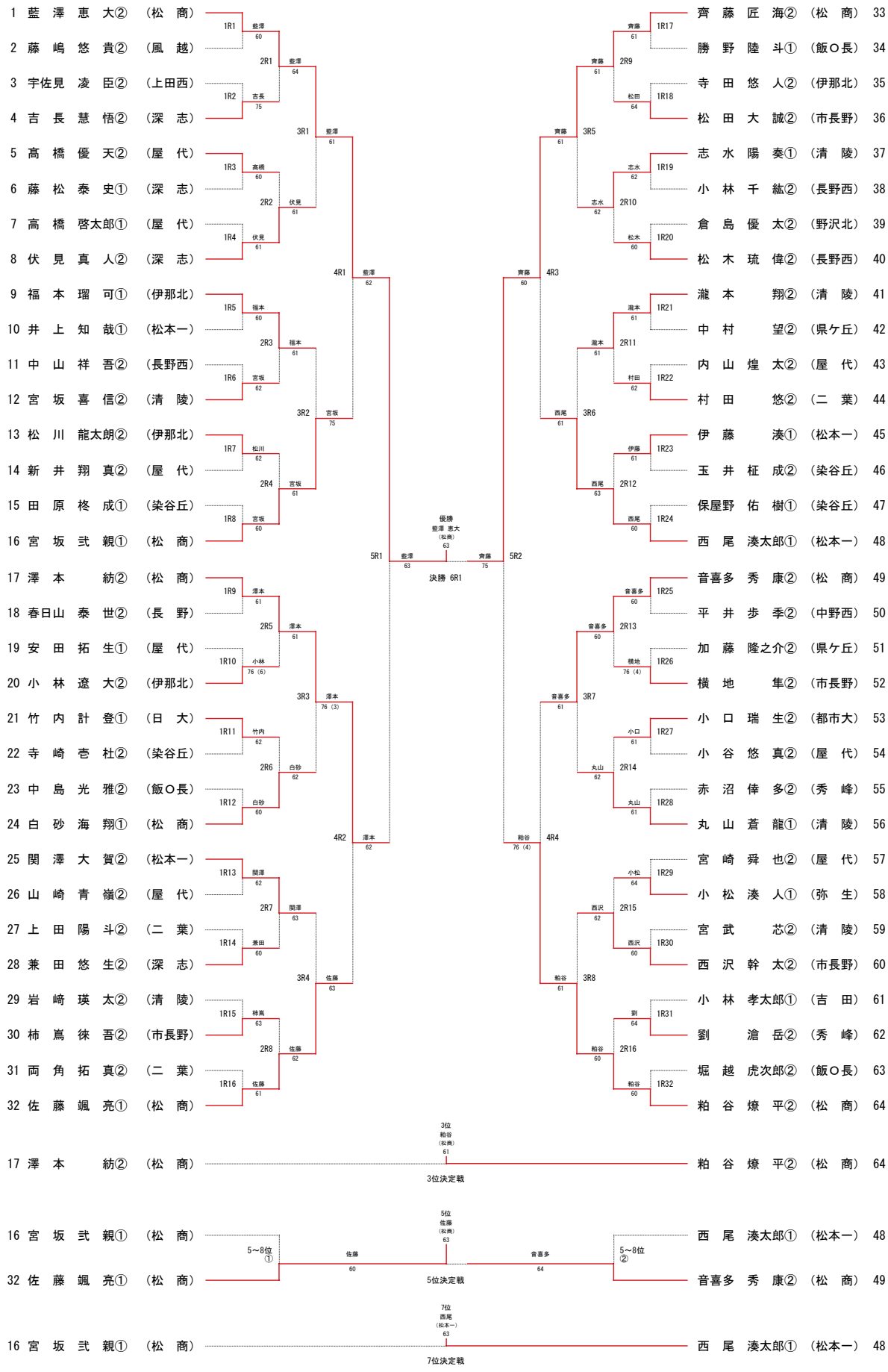

令和８年度長野県高等学校新人テニス選手権大会

女子シングルス

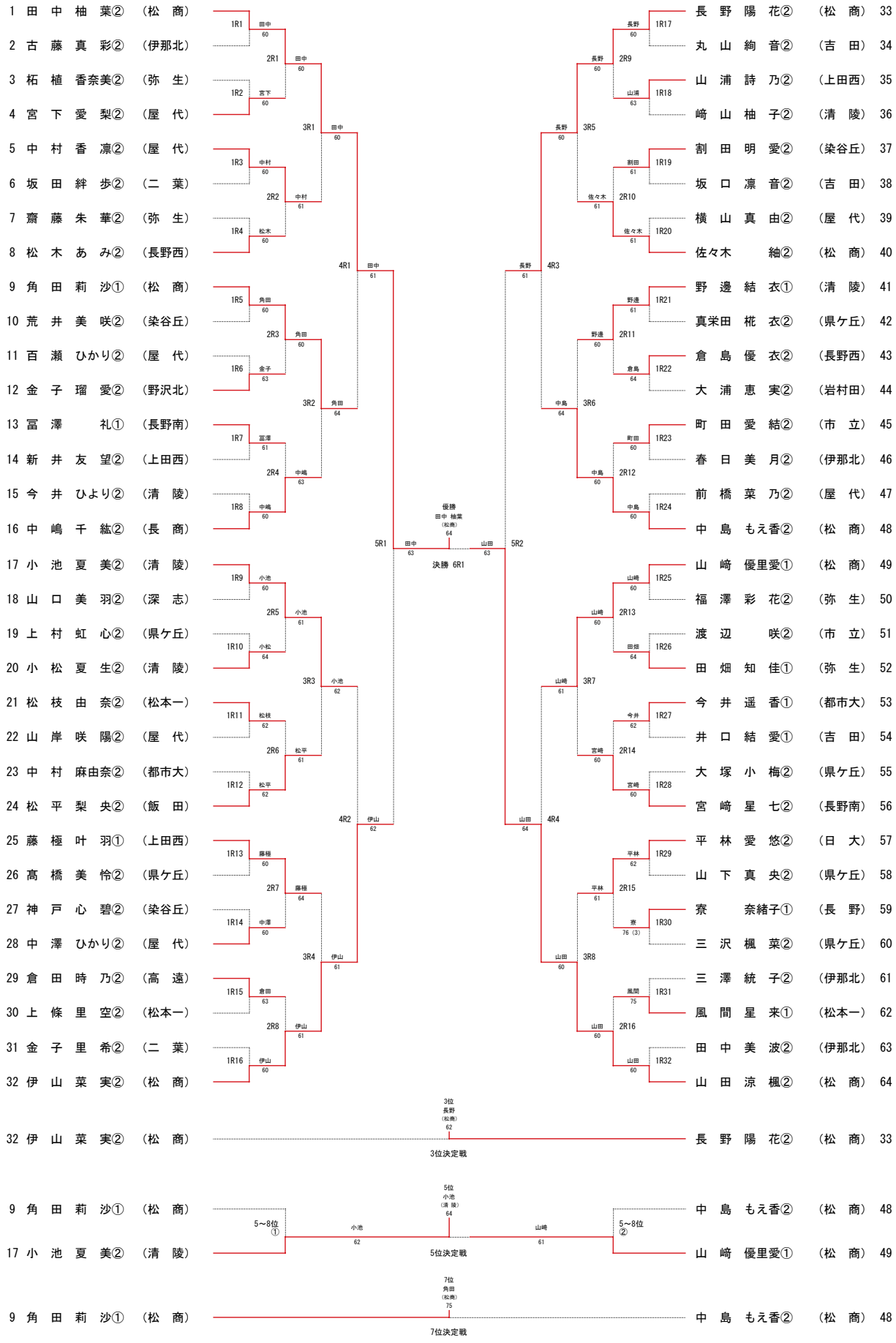

浅間温泉庭球公園

男子ダブルス

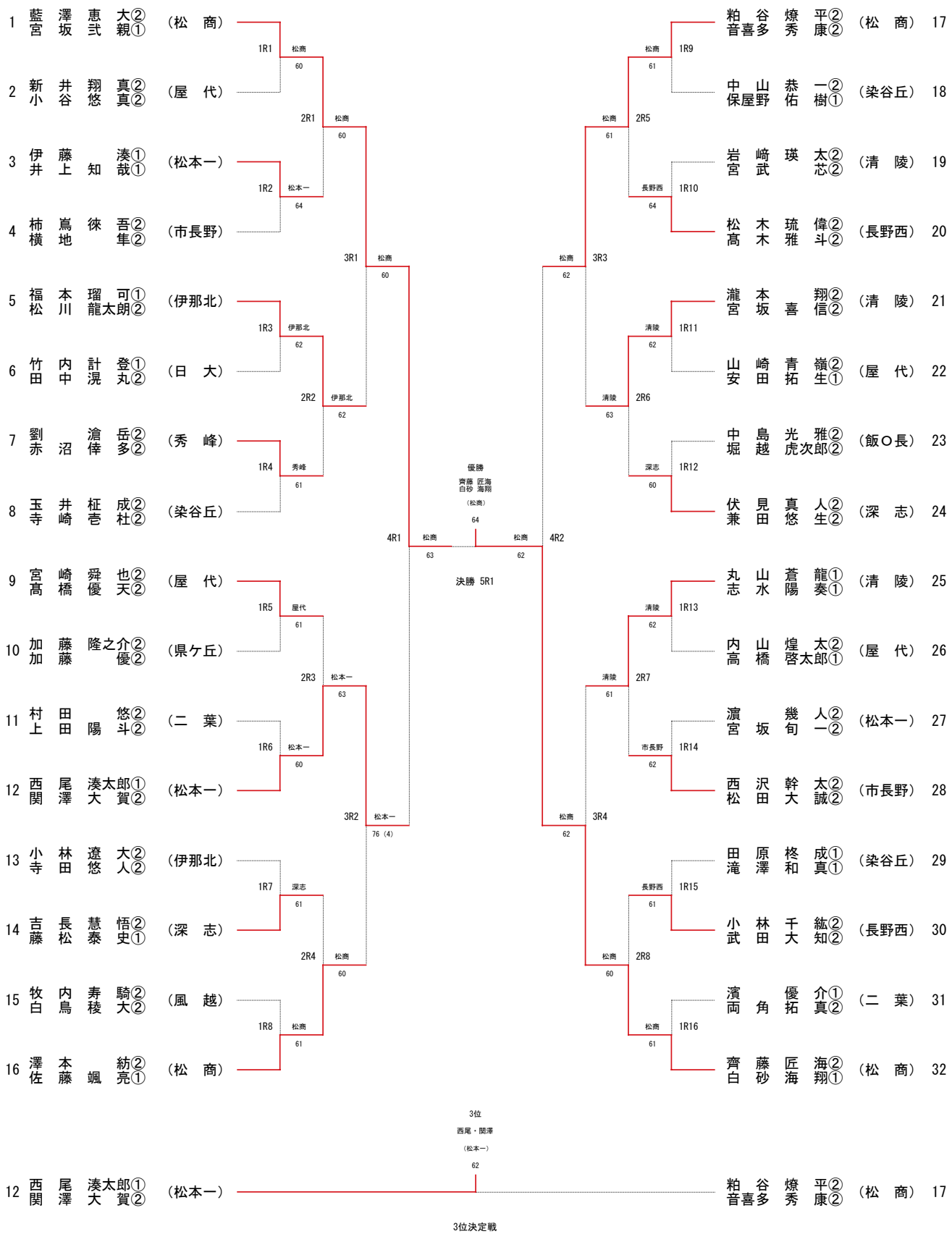

令和８年度長野県高等学校新人テニス選手権大会

2026.11.1
浅間温泉庭球公園

女子ダブルス

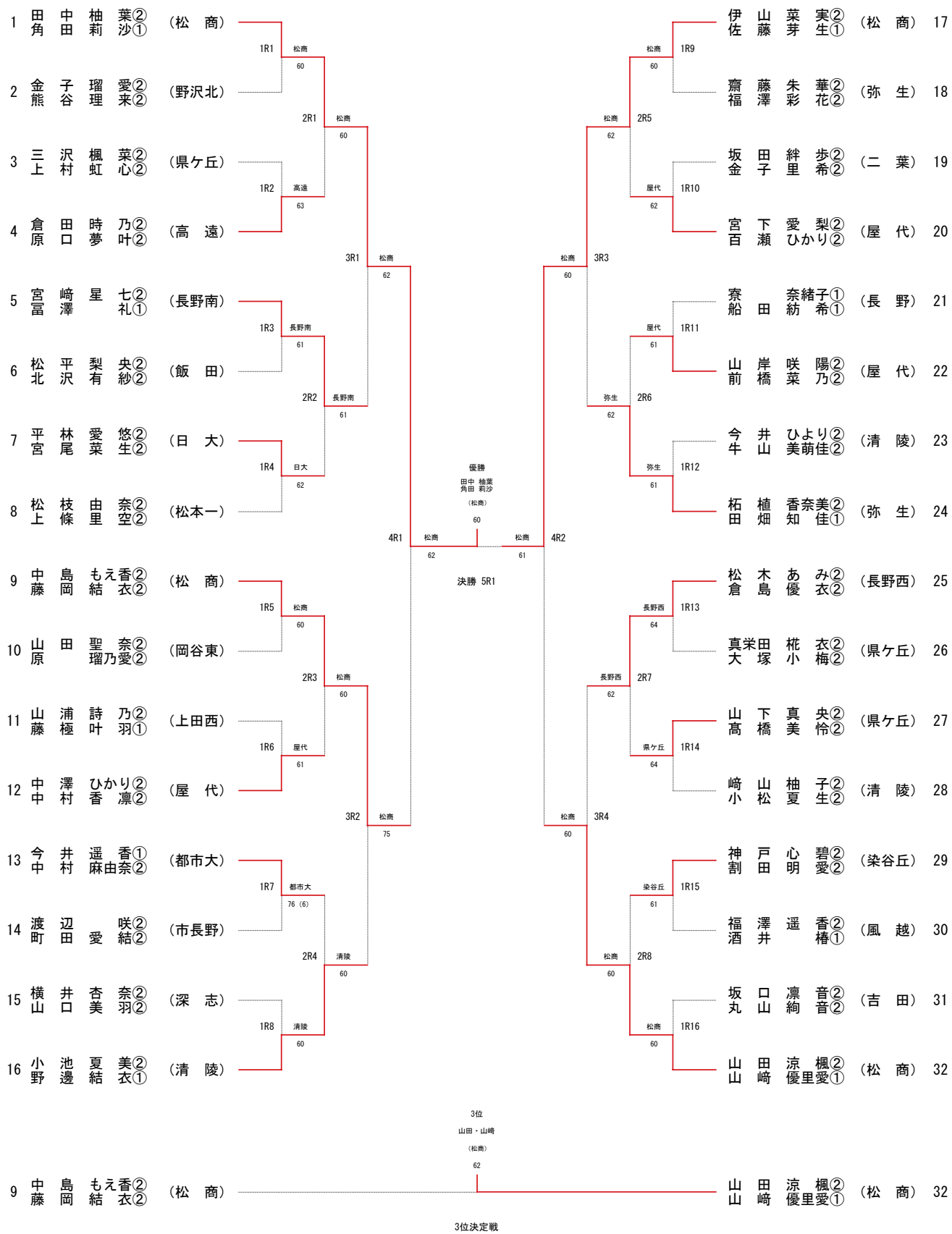

令和８年度長野県高等学校新人テニス選手権大会

2026.11.1
浅間温泉庭球公園

１年生男子シングルス

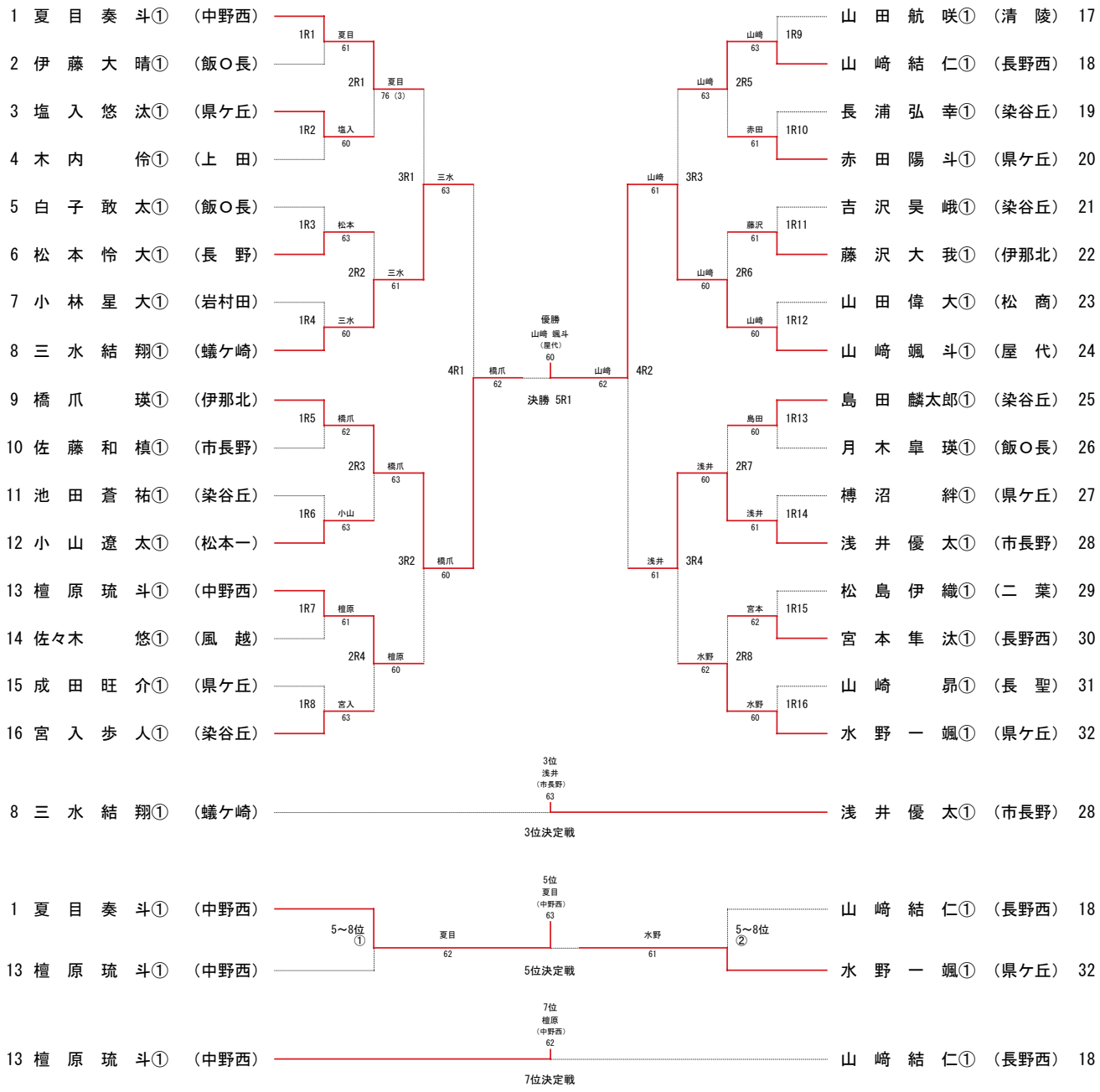

令和８年度長野県高等学校新人テニス選手権大会

2026. 11. 1
浅間温泉庭球公園

１年生女子シングルス

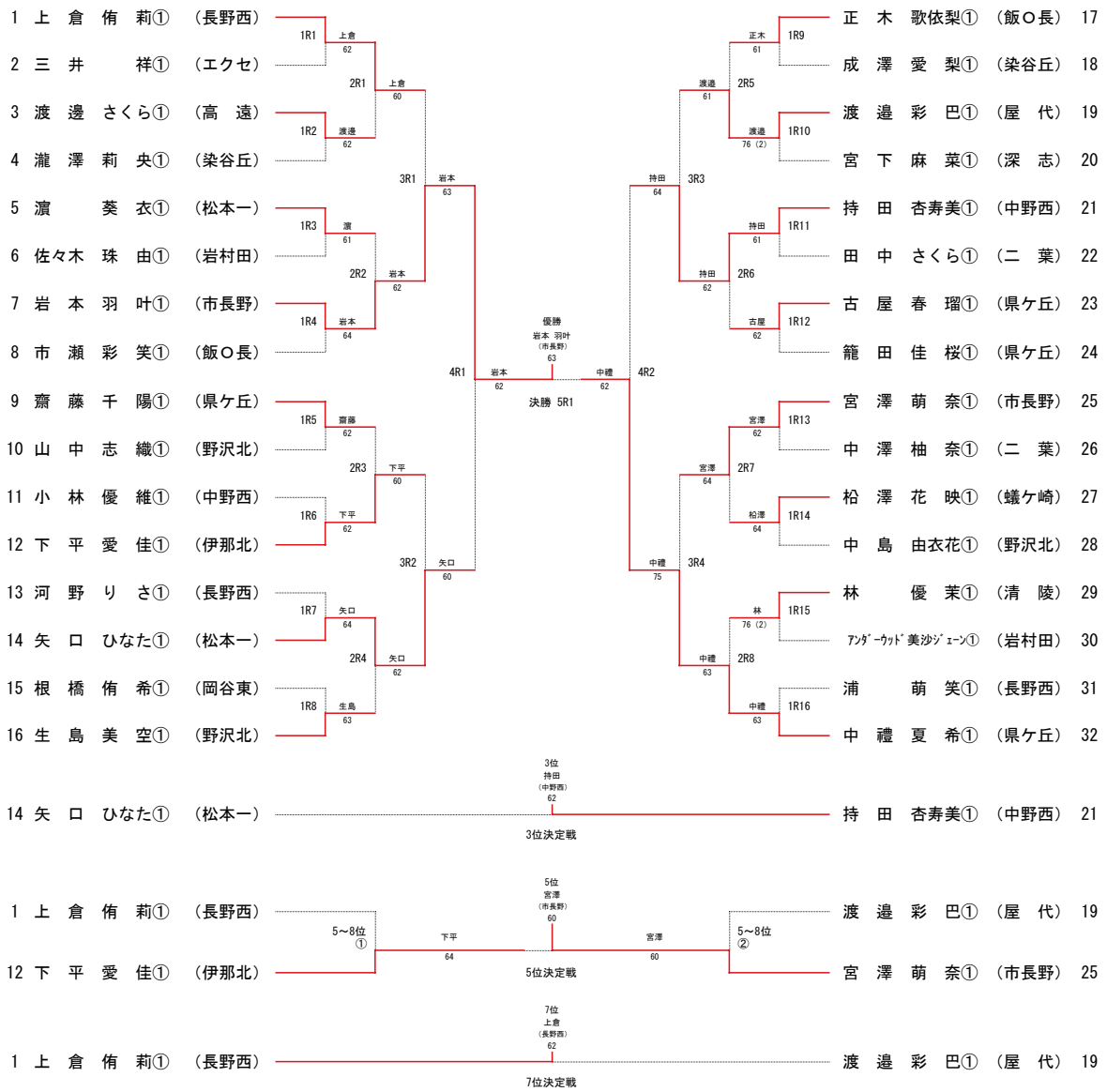

令和８年度長野県高等学校新人テニス選手権大会

2026.11.1
浅間温泉庭球公園

１年生男子ダブルス

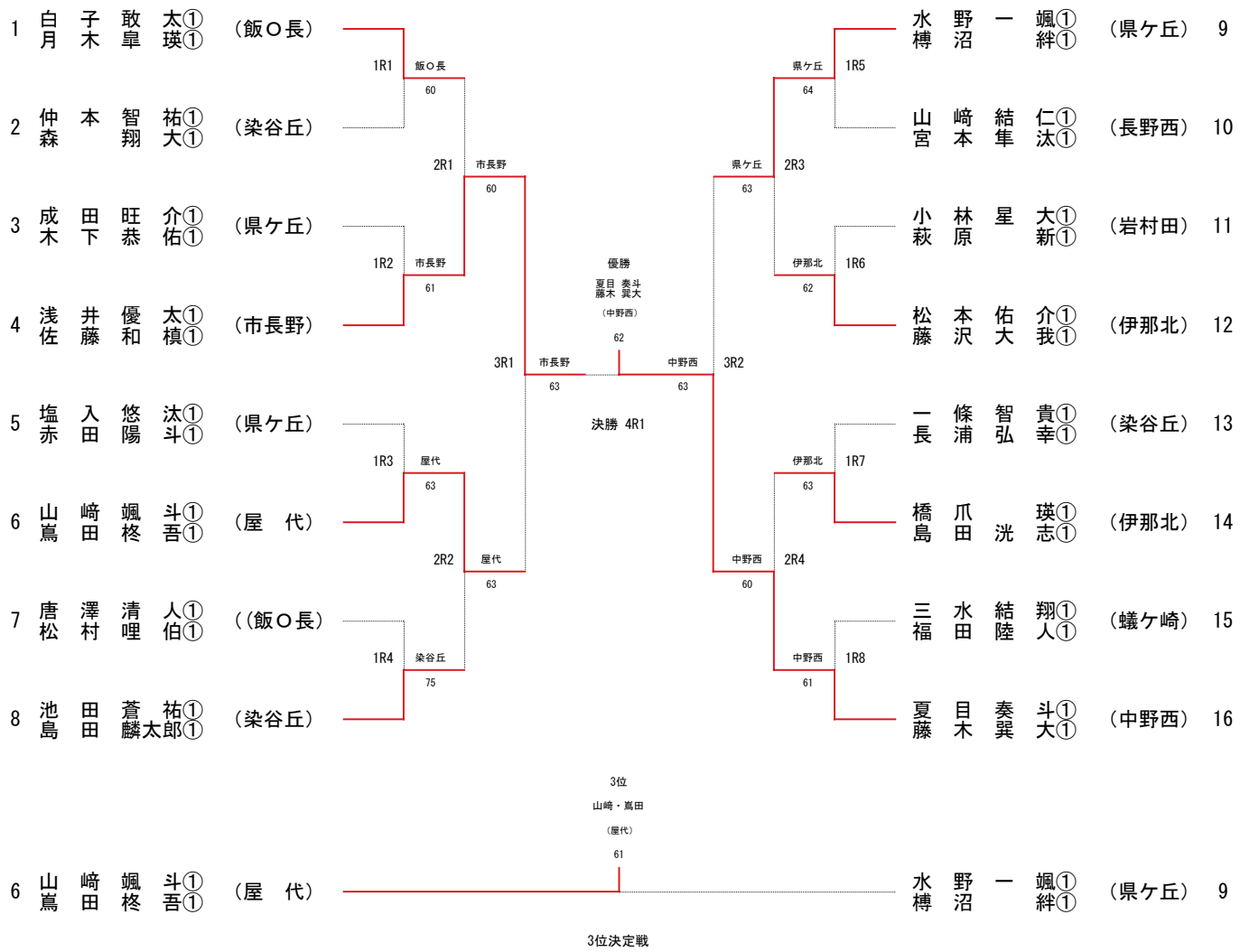

令和８年度長野県高等学校新人テニス選手権大会

2026. 10. 31
浅間温泉庭球公園

１年生女子ダブルス

