12月12日	長野県高等学校新人チーム対抗戦 YONEX Xmas CUP	男子 予選

		D	S1	S2		
A	OIDE長姫B	1	1	⑥	①	2
B	大町大町北B	⑥	⑥	0		

		D	S1	S2		
C	上田染谷丘B	1	1	⑥	②	10
D	赤穂B	⑥	⑥	3		

		D	S1	S2		
E	松本蟻ヶ崎B	2	⑦	0	③	18
F	須園創成屋代B	⑥	6	⑥ (8)		

【敗者戦】	チーム名	①の敗者	②の敗者	③の敗者	勝敗	順位
①の敗者	OIDE長姫B		c1 2 ー 1 D 4 － ⑥ S1 ⑦ － 6(3) S2 ⑥ － 3	c3 2 ー 1 D 5 － ⑦ S1 ⑥ － 2 S2 ⑥ － 4	2 － 0	1
②の敗者	上田染谷丘B	c1 1 ー 2 D ⑥ － 4 S1 6(3) － ⑦ S2 3 － ⑥		c2 1 ー 2 D 2 － ⑥ S1 ⑦ － 6(4) S2 4 － ⑥	0 － 2	3
③の敗者	松本蟻ヶ崎B	c3 1 ー 2 D ⑦ － 5 S1 2 － ⑥ S2 4 － ⑥	c2 2 ー 1 D ⑥ － 2 S1 6(4) － ⑦ S2 ⑥ － 4		1 － 1	2

【 本戦出場決定戦 】 上位2チームが本戦へ出場する

	チーム名	A2位	B2位	C2位	勝敗	順位
A 2位	赤穂A		37 1 ー 2 D 6(7) － ⑦ S1 3 － ⑥ S2 ⑥ － 2	39 1 ー 2 D ⑥ － 1 S1 4 － ⑥ S2 2 － ⑥	0 － 2	3
B 2位	蓼科A	37 2 ー 1 D ⑦ － 6(7) S1 ⑥ － 3 S2 2 － ⑥		38 1 ー 2 D ⑥ － 3 S1 1 － ⑥ S2 3 － ⑥	1 － 1	2
C 2位	岩村田A	39 2 ー 1 D 1 － ⑥ S1 ⑥ － 4 S2 ⑥ － 2	38 2 ー 1 D 3 － ⑥ S1 ⑥ － 1 S2 ⑥ － 3		2 － 0	1

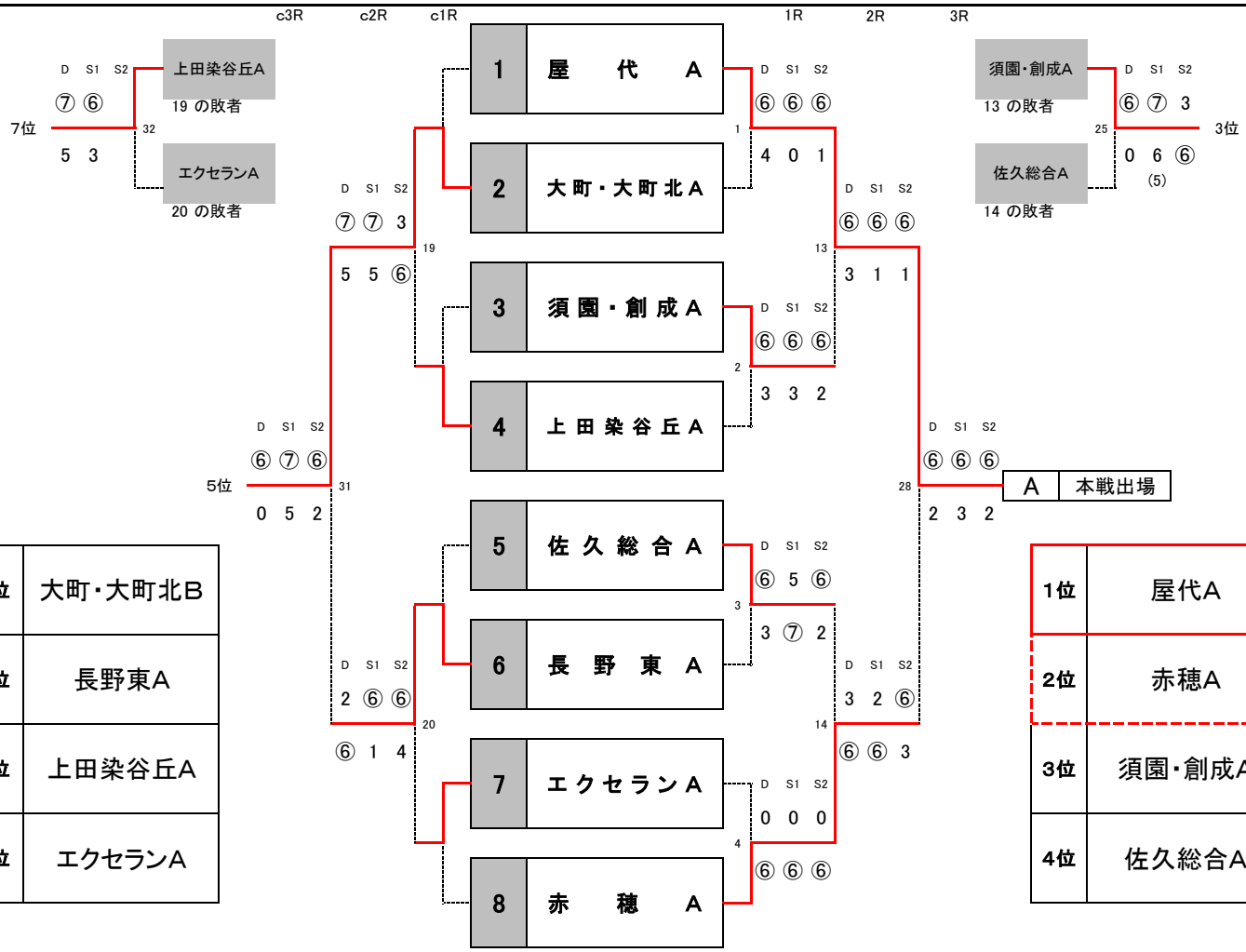

5位	大町・大町北B
6位	長野東A
7位	上田染谷丘A
8位	エクセランA

1位	屋代A
2位	赤穂A
3位	須園・創成A
4位	佐久総合A

12月12日

長野県高等学校新人チーム対抗戦
YONEX Xmas CUP

男子予選

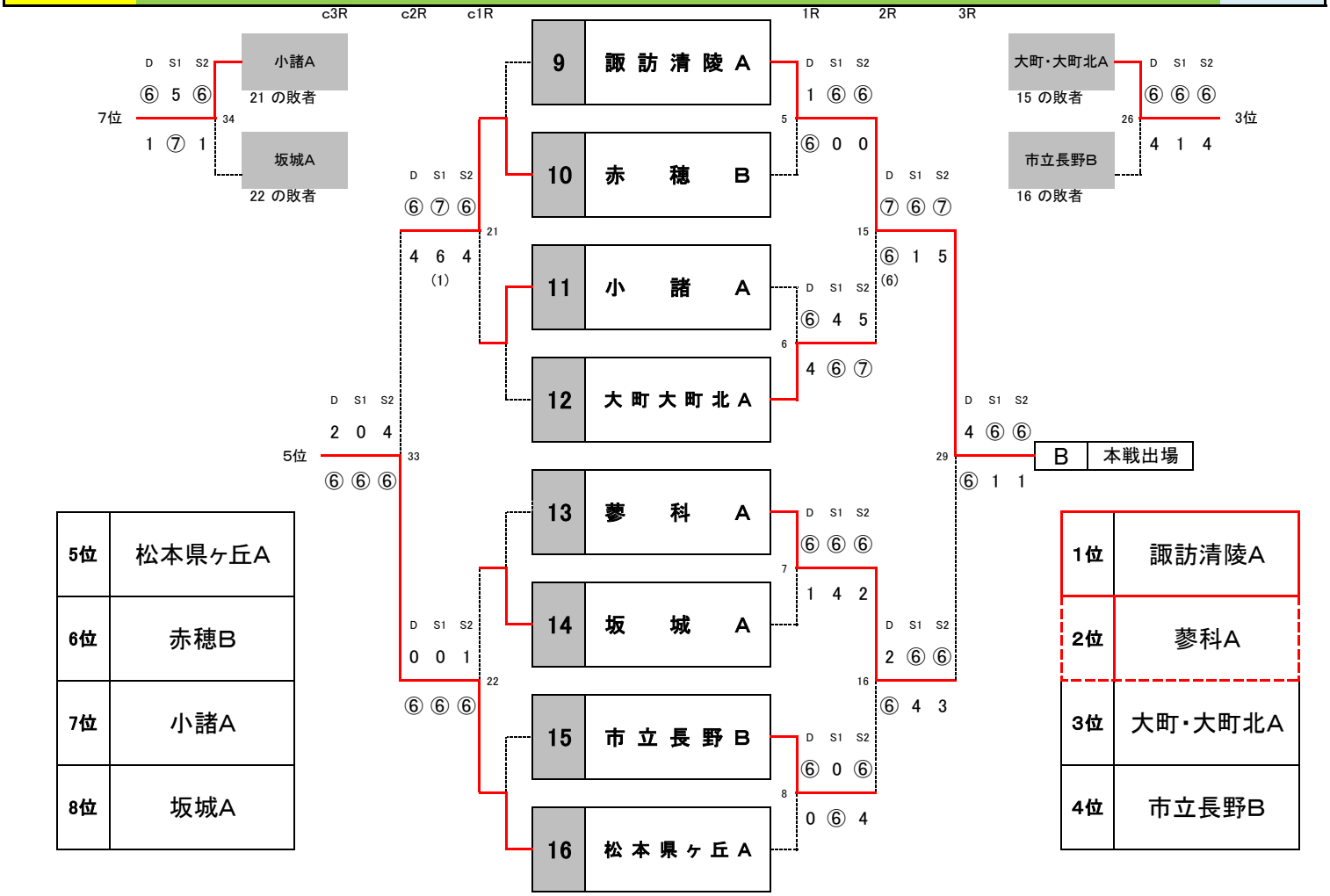

5位	松本県ヶ丘A
6位	赤穂B
7位	小諸A
8位	坂城A

1位	諏訪清陵A
2位	蓼科A
3位	大町・大町北A
4位	市立長野B

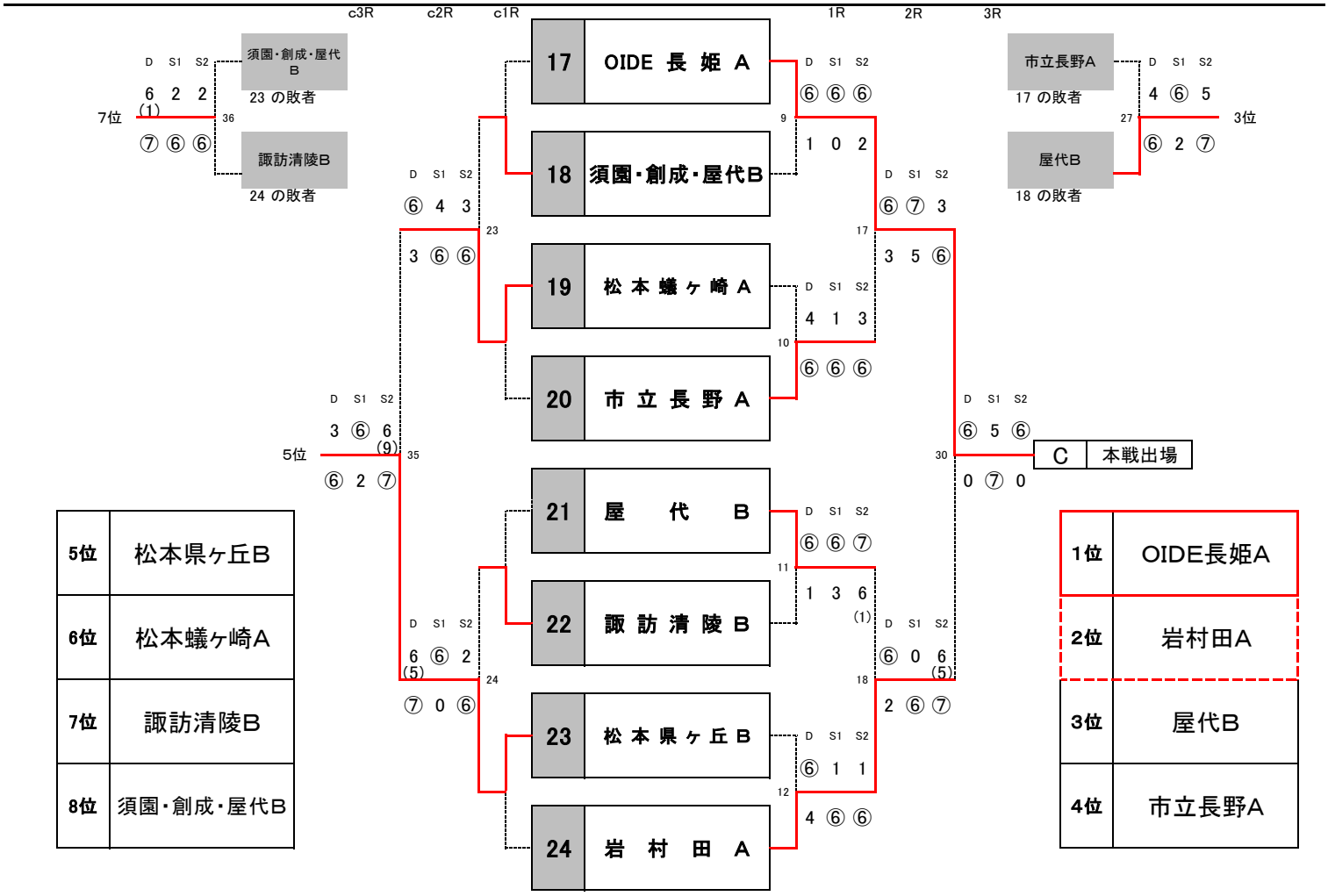

5位	松本県ヶ丘B
6位	松本蟻ヶ崎A
7位	諏訪清陵B
8位	須園・創成・屋代B

1位	OIDE長姫A
2位	岩村田A
3位	屋代B
4位	市立長野A

12月13日	長野県高等学校新人チーム対抗戦 YONEX Xmas CUP	男子 予選

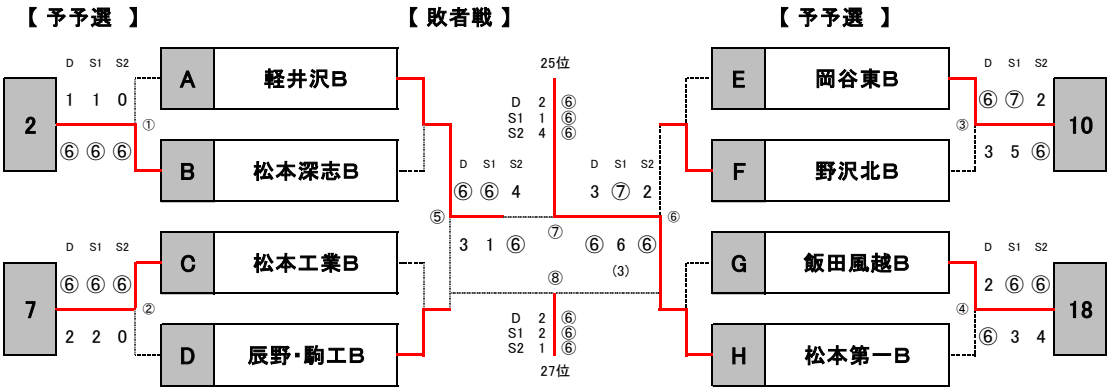

【 本戦出場決定戦 】 上位2チームが本戦へ出場する

	チーム名	A2位	B2位	C2位	勝敗	順位
A 2位	須坂B		37 3 ー 0 D ⑥ － 3 S1 ⑥ － 1 S2 ⑥ － 4	39 2 ー 0 D ⑥ － 1 S1 5 打切 4 S2 ⑥ － 1	2 － 0	1
B 2位	松本深志A	37 0 ー 3 D 3 － ⑥ S1 1 － ⑥ S2 4 － ⑥		38 2 ー 1 D 5 － ⑦ S1 ⑥ － 1 S2 ⑥ － 3	1 － 1	2
C 2位	伊那北B	39 0 ー 2 D 1 － ⑥ S1 4 打切 5 S2 1 － ⑥	38 1 ー 2 D ⑦ － 5 S1 1 － ⑥ S2 3 － ⑥		0 － 2	3

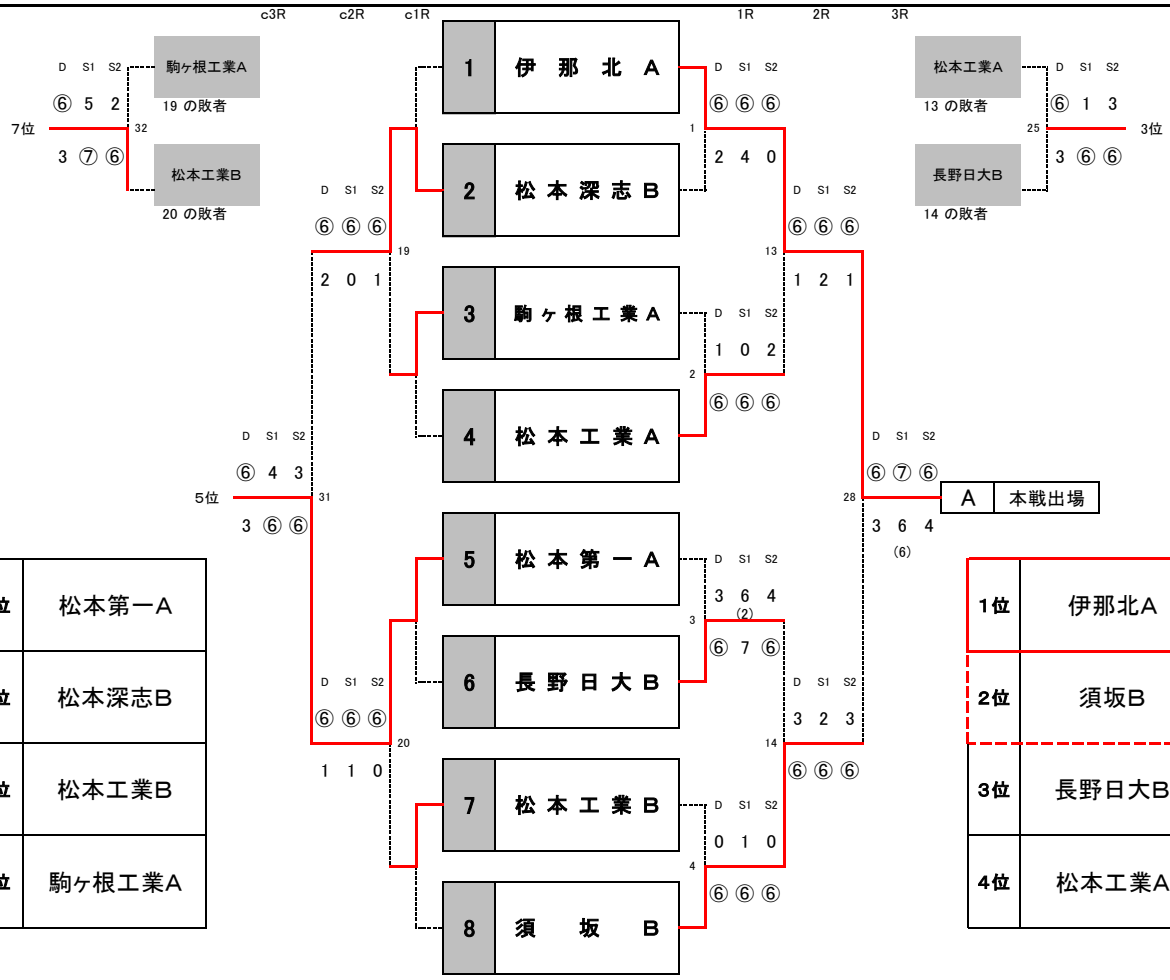

5位	松本第一A
6位	松本深志B
7位	松本工業B
8位	駒ヶ根工業A

1位	伊那北A
2位	須坂B
3位	長野日大B
4位	松本工業A

12月13日	長野県高等学校新人チーム対抗戦 YONEX Xmas CUP	男子 予選

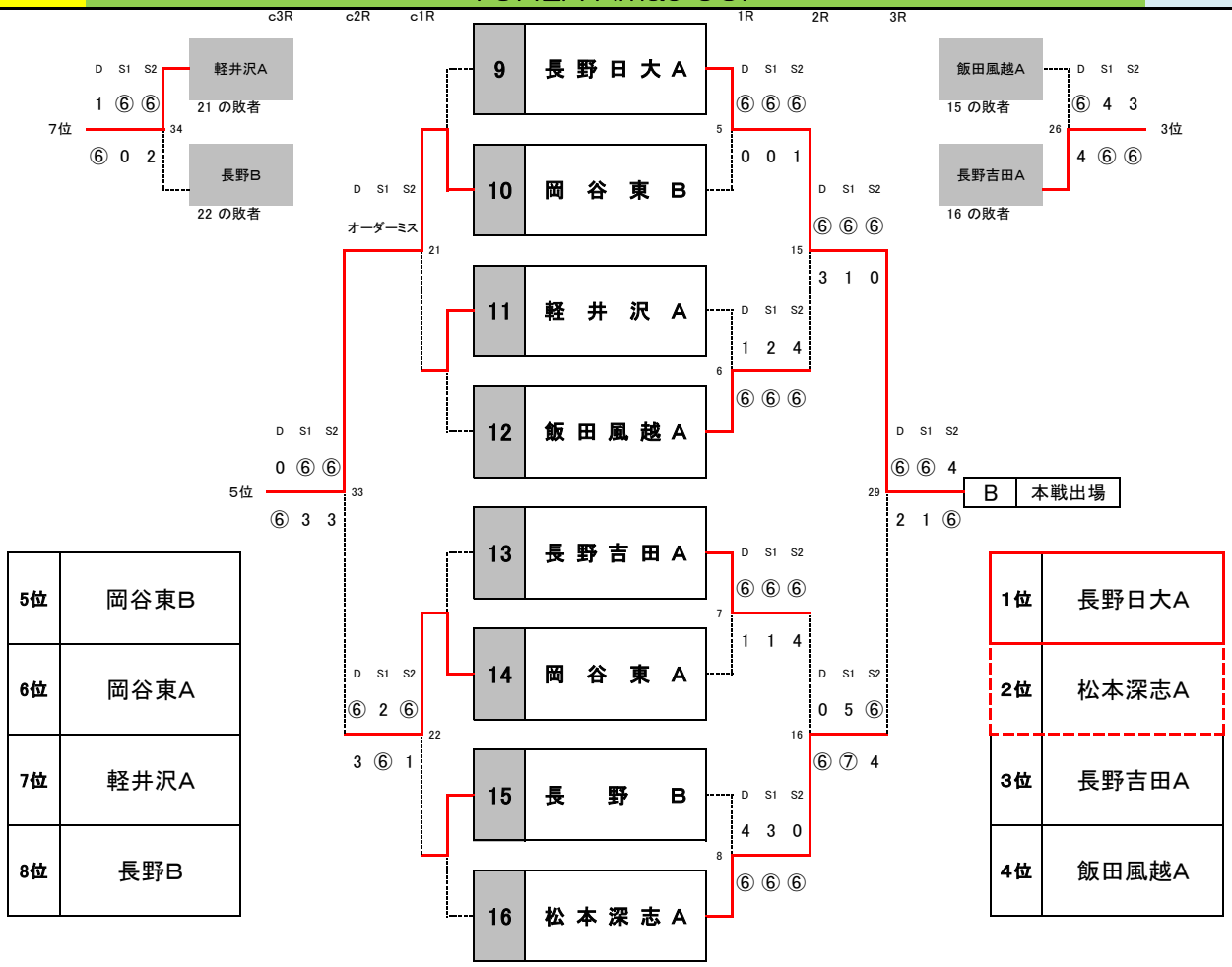

5位	岡谷東B
6位	岡谷東A
7位	軽井沢A
8位	長野B

1位	長野日大A
2位	松本深志A
3位	長野吉田A
4位	飯田風越A

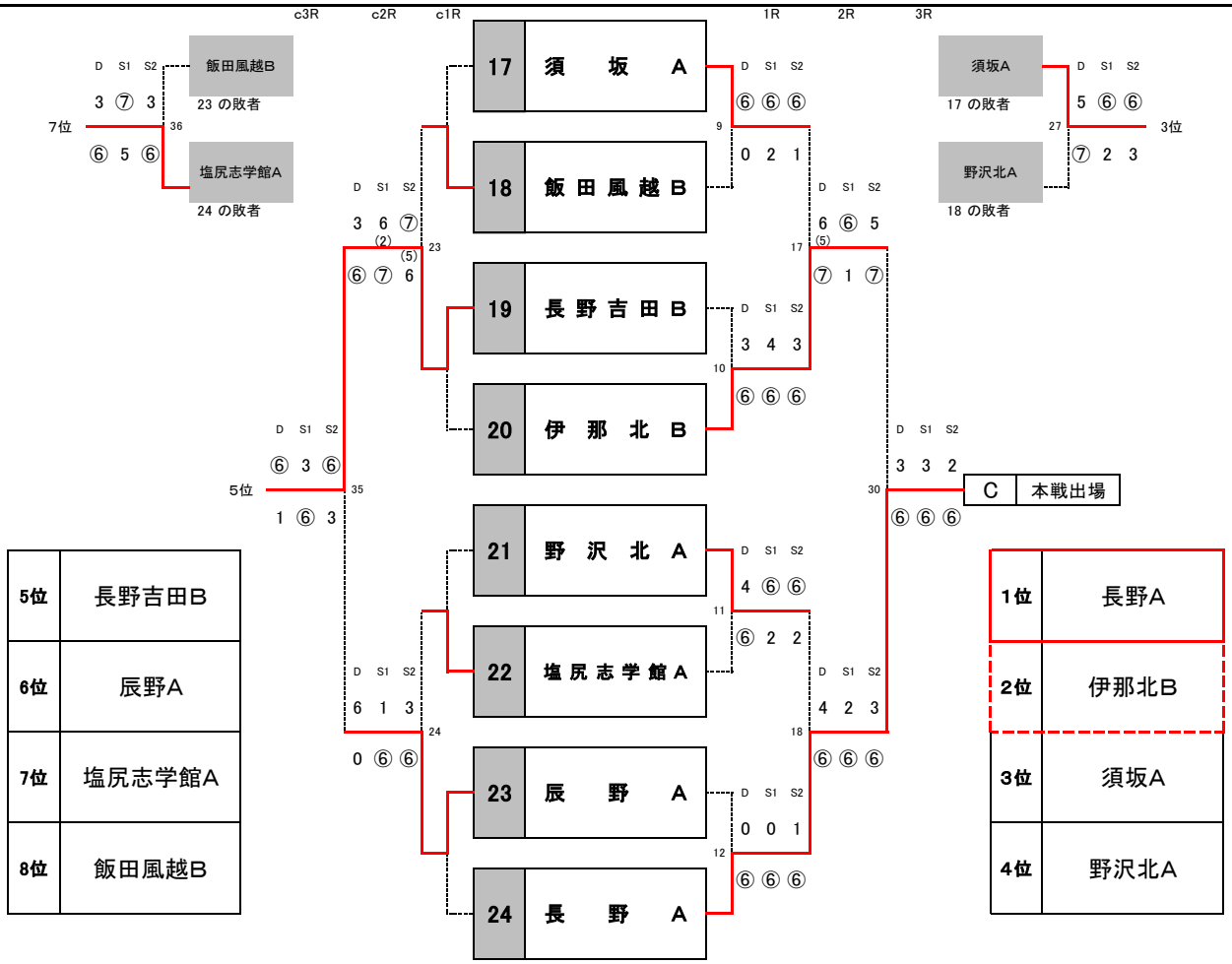

5位	長野吉田B
6位	辰野A
7位	塩尻志学館A
8位	飯田風越B

1位	長野A
2位	伊那北B
3位	須坂A
4位	野沢北A

12月20日	長野県高等学校新人チーム対抗戦 YONEX Xmas CUP	男子 予選

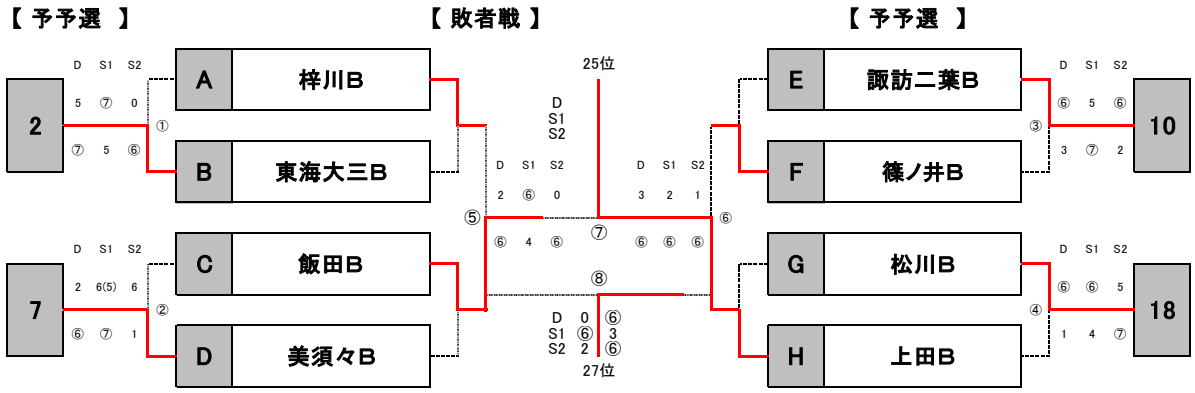

【 本戦出場決定戦 】 上位2チームが本戦へ出場する

チーム名		A2位	B2位	C2位	勝敗	順位
A 2位	岡谷南A		37 1 ー 2 D 1 － ⑥ S1 2 － ⑥ S2 ⑥ － 0	39 1 ー 2 D 4 － ⑥ S1 ⑦ － 5 S2 5 － ⑦	0 － 2	3
B 2位	東海大第三A	37 2 ー 1 D ⑥ － 1 S1 ⑥ － 2 S2 0 － ⑥		38 2 ー 1 D ⑥ － 0 S1 ⑥ － 3 S2 2 － ⑥	2 － 0	1
C 2位	伊那弥生ヶ丘A	39 2 ー 1 D ⑥ － 4 S1 5 － ⑦ S2 ⑦ － 5	38 1 ー 2 D 0 － ⑥ S1 3 － ⑥ S2 ⑥ － 2		1 － 1	2

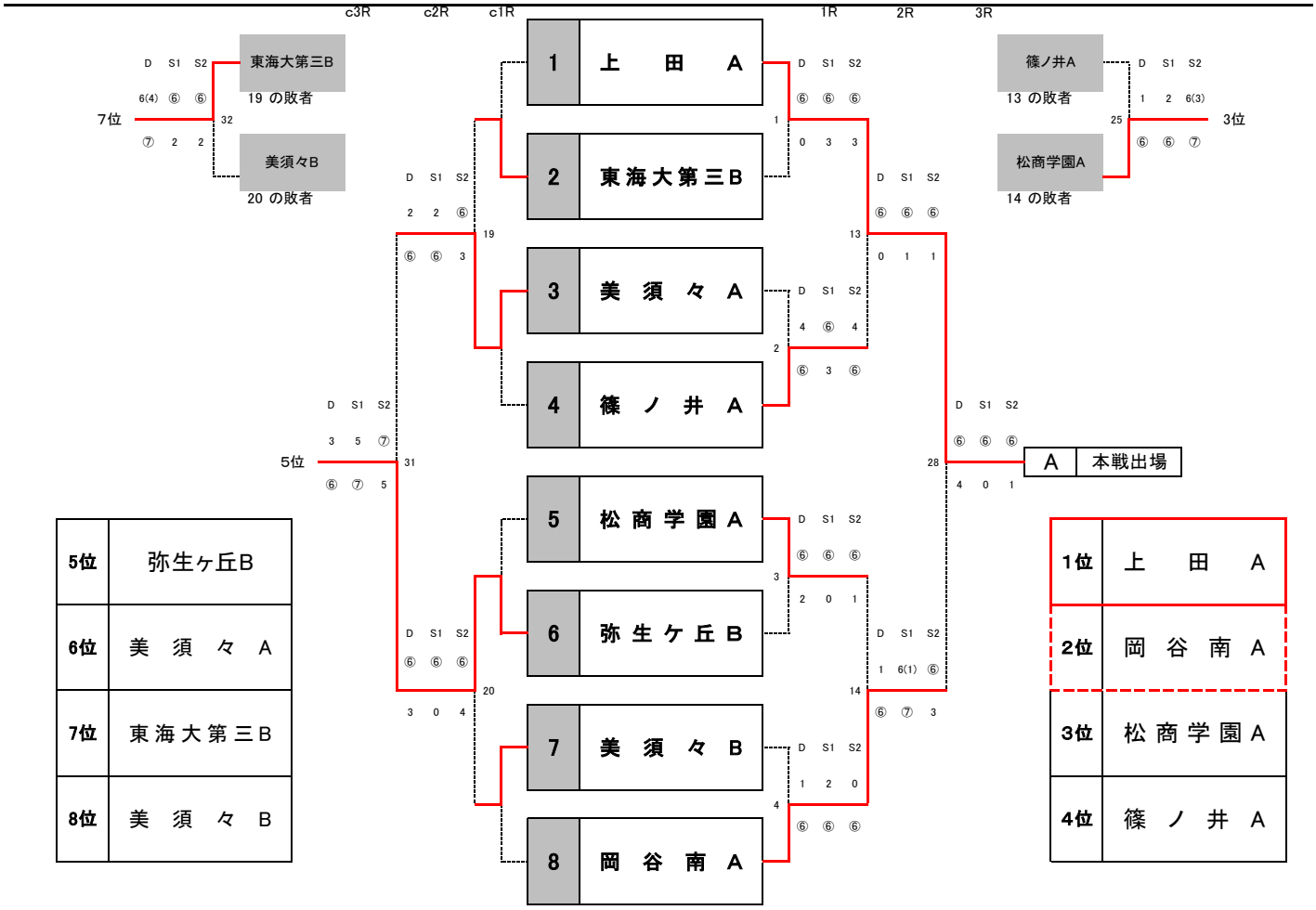

5位	弥生ヶ丘B
6位	美 須 々 A
7位	東 海 大 第 三 B
8位	美 須 々 B

1位	上 田 A
2位	岡 谷 南 A
3位	松 商 学 園 A
4位	篠 ノ 井 A

12月23日	長野県高等学校新人チーム対抗戦 YONEX Xmas CUP	男子 決勝

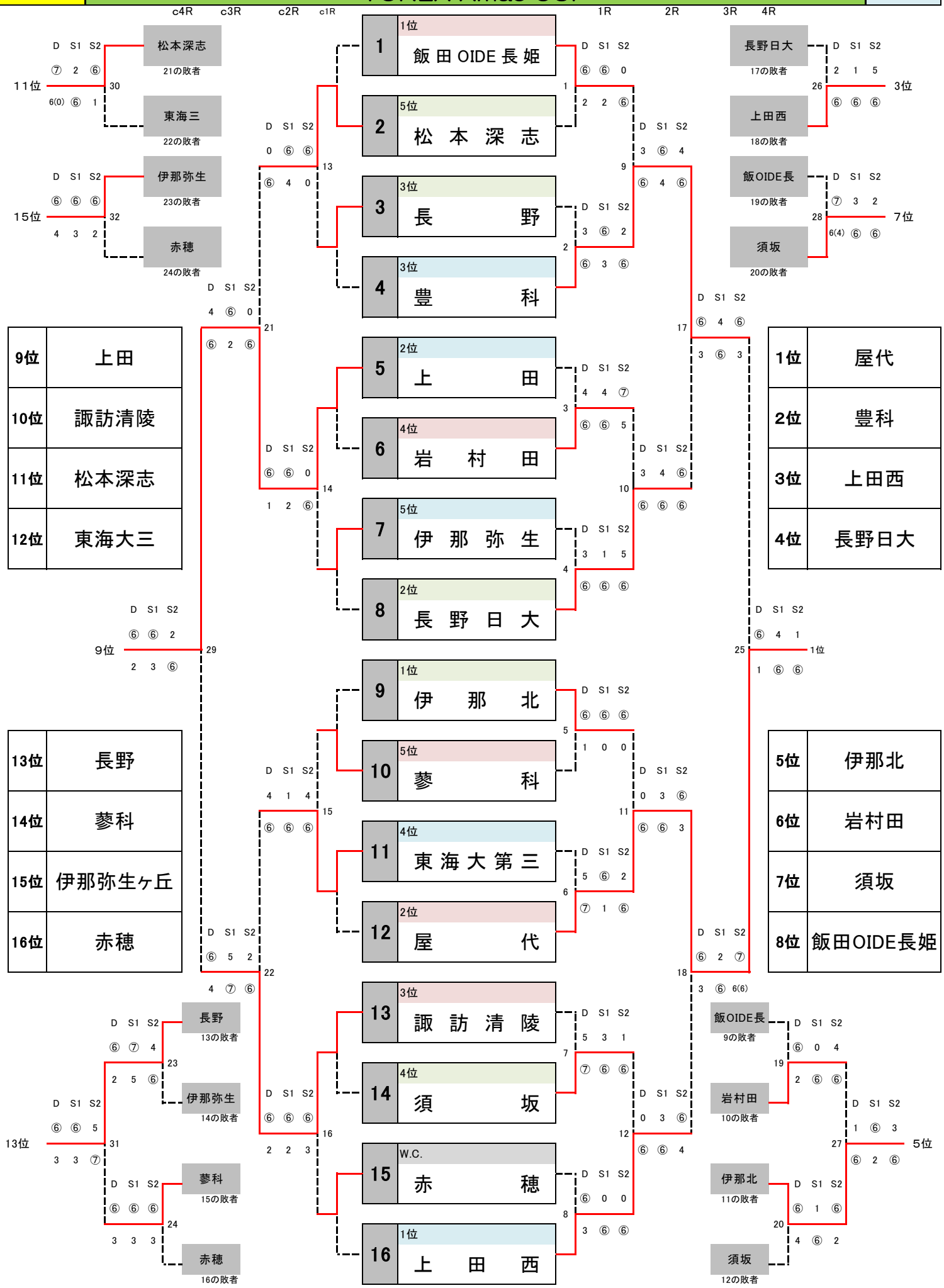

12月20日	長野県高等学校新人チーム対抗戦 YONEX Xmas CUP	男子 予選

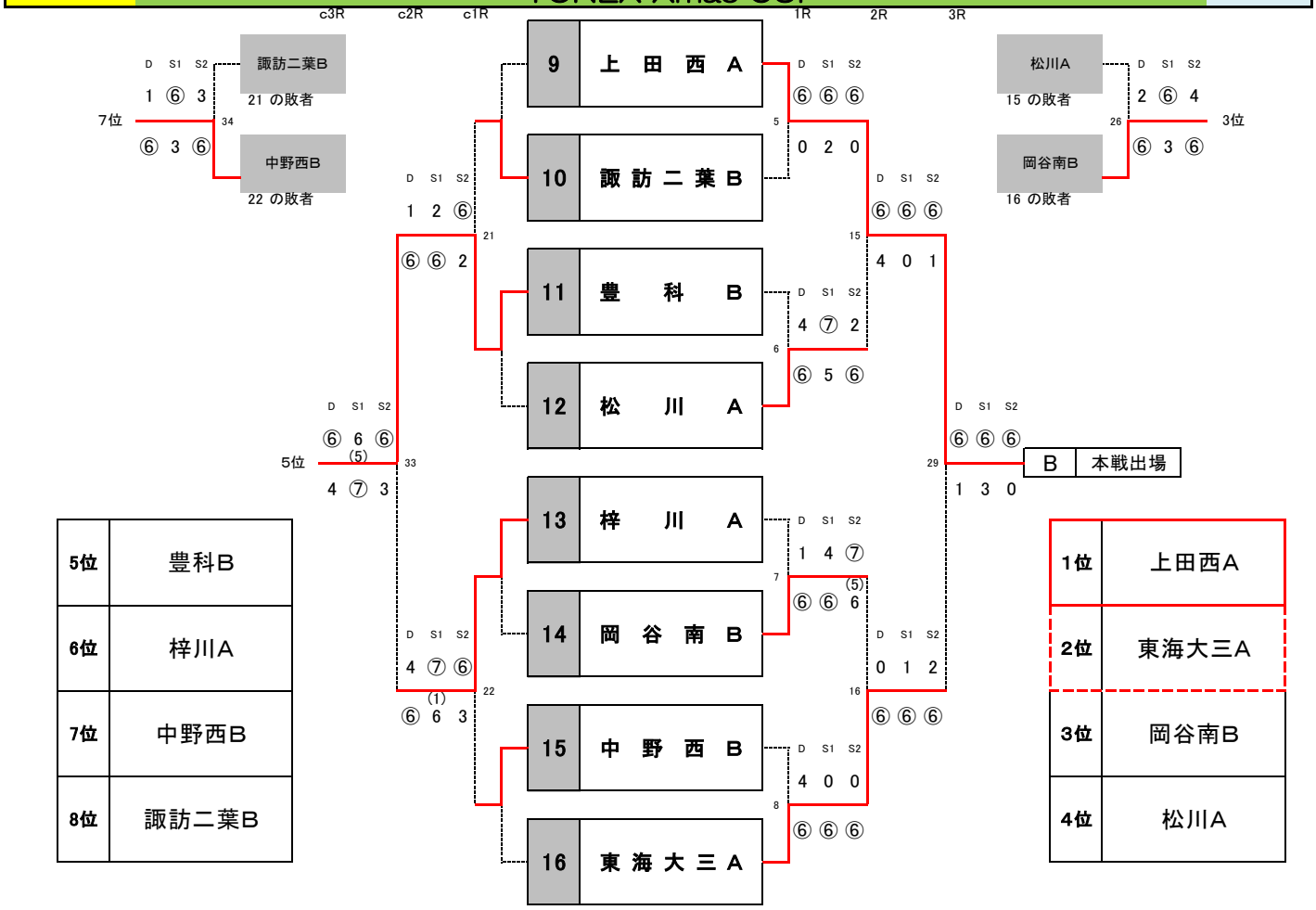

5位	豊科B
6位	梓川A
7位	中野西B
8位	諏訪二葉B

1位	上田西A
2位	東海大三A
3位	岡谷南B
4位	松川A

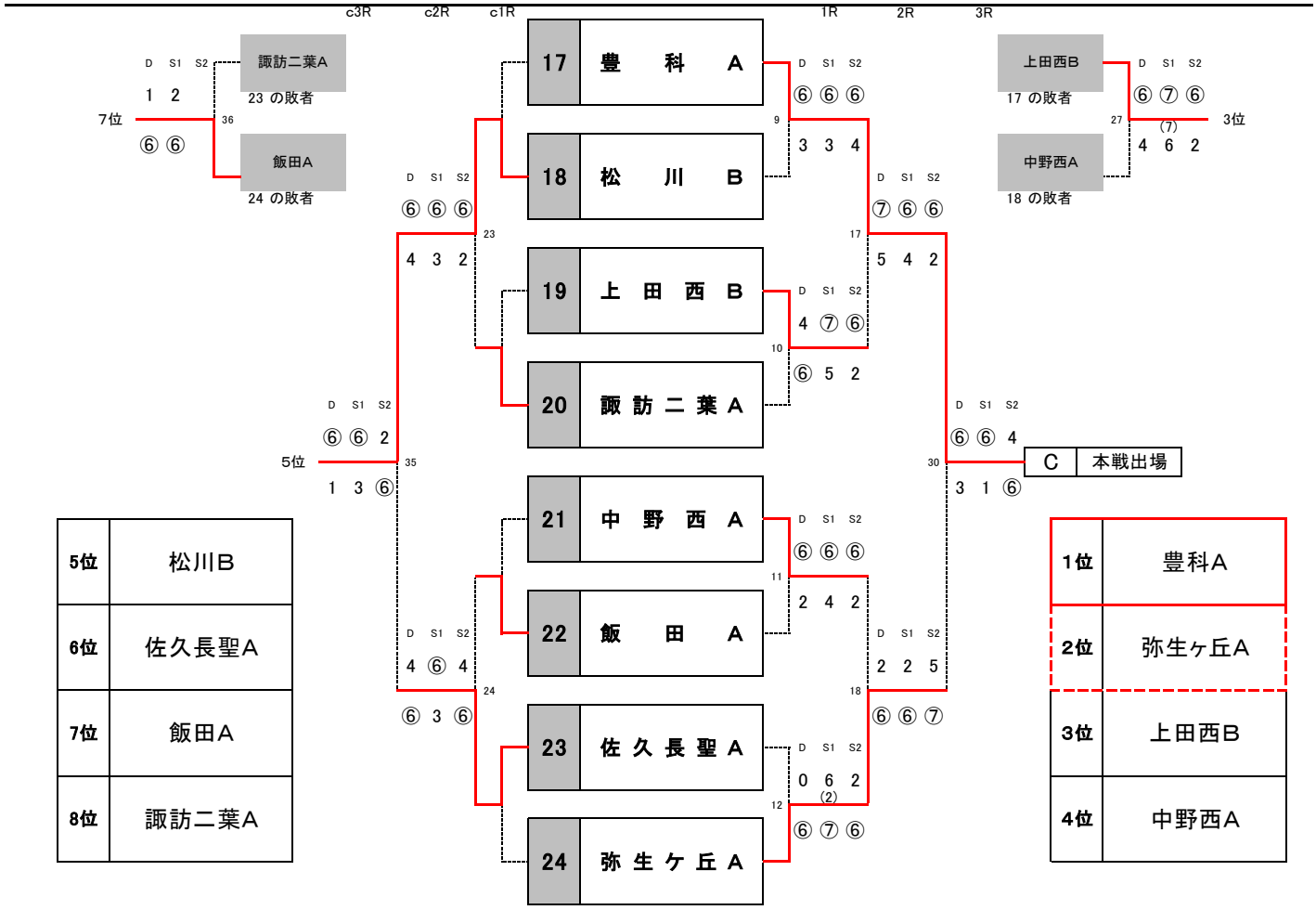

5位	松川B
6位	佐久長聖A
7位	飯田A
8位	諏訪二葉A

1位	豊科A
2位	弥生ケ丘A
3位	上田西B
4位	中野西A

12月12日	長野県高等学校新人チーム対抗戦 YONEX Xmas CUP	女子 予予選

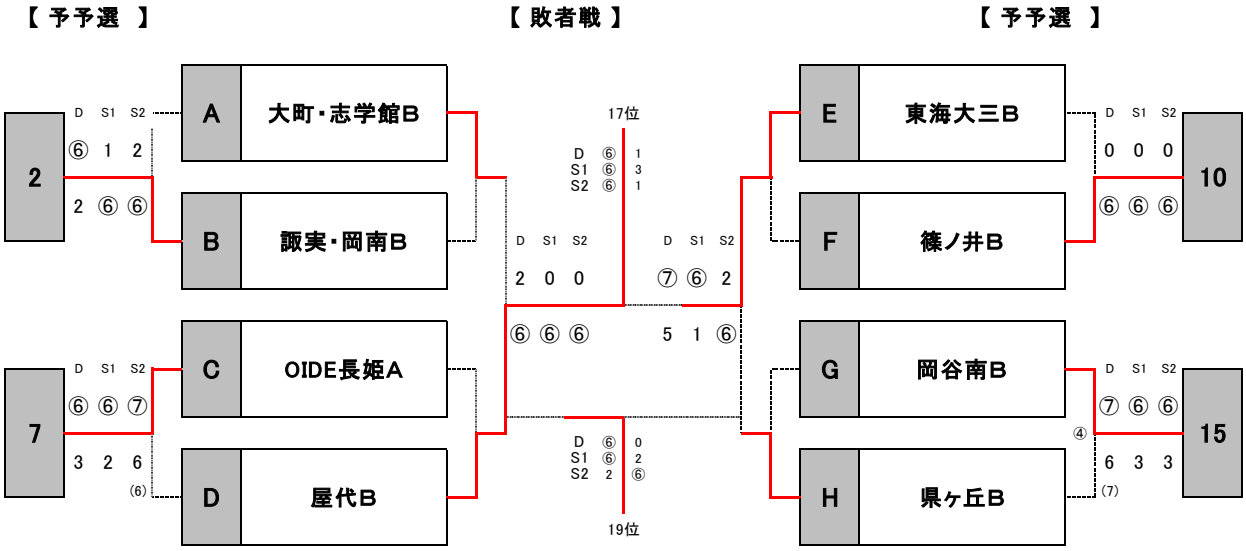

【 本戦出場決定戦・順位戦 】 本戦出場は1~5位

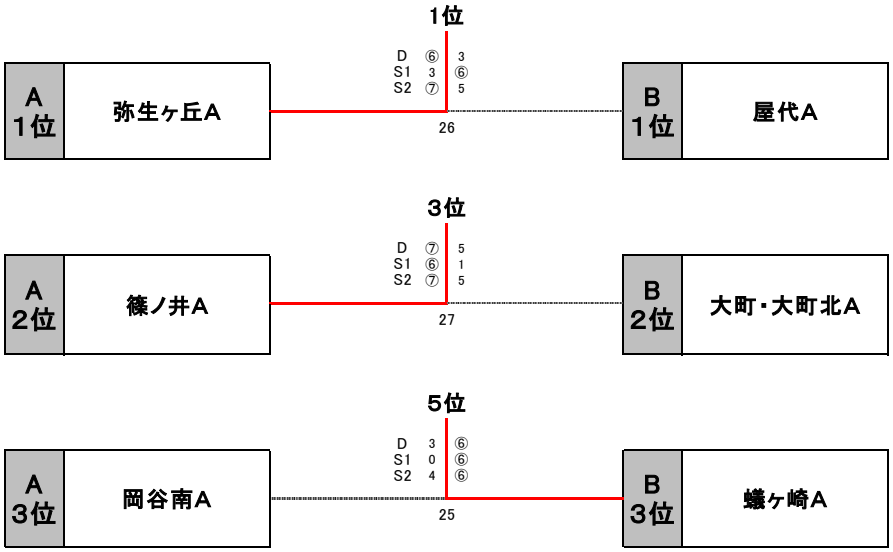

長野県高等学校新人チーム対抗戦　　YONEX Xmas Cup

- 全ての試合　1セットマッチ（ノーアドバンテージ）セルフジャッジ。
- 番号の若いチームがボールをもらって準備
- 3面進行を基本とし、1面でも空いたコートで試合を始める。
- 選手は審判台からオーダー順に整列し、オーダー用紙を相手に渡し挨拶のみを行う。
  （オーダー用紙の本部への提出はなし。選手紹介も省略。）
- 試合順はD　⇒　S1　⇒　S2　（S1、S2は登録順）
- 各試合が終わるごと、勝者が速やかに結果を報告。ボールも返却
- 3試合全てが終わったら両校で挨拶。3ポイントの勝チームは結果報告用紙を提出。

※　メインドロー以外の試合は日没をもって途中でも終了とする。

試合開始　8：40　　終了16：50　　ウォームアップの着用を認める。

- 試合進行により試合方式を変更して行う場合がある。

【 Xmasプレゼント 大抽選会　お楽しみに！】

ヨネックス株式会社、ｽﾎﾟｰﾂｼｮｯﾌﾟハマ　様より協賛を頂きました。

特別協賛　　ヨネックス株式会社

協　　賛　　スポーツショップＨＡＭＡ

12月12日	長野県高等学校新人チーム対抗戦 YONEX Xmas CUP	女子 予選

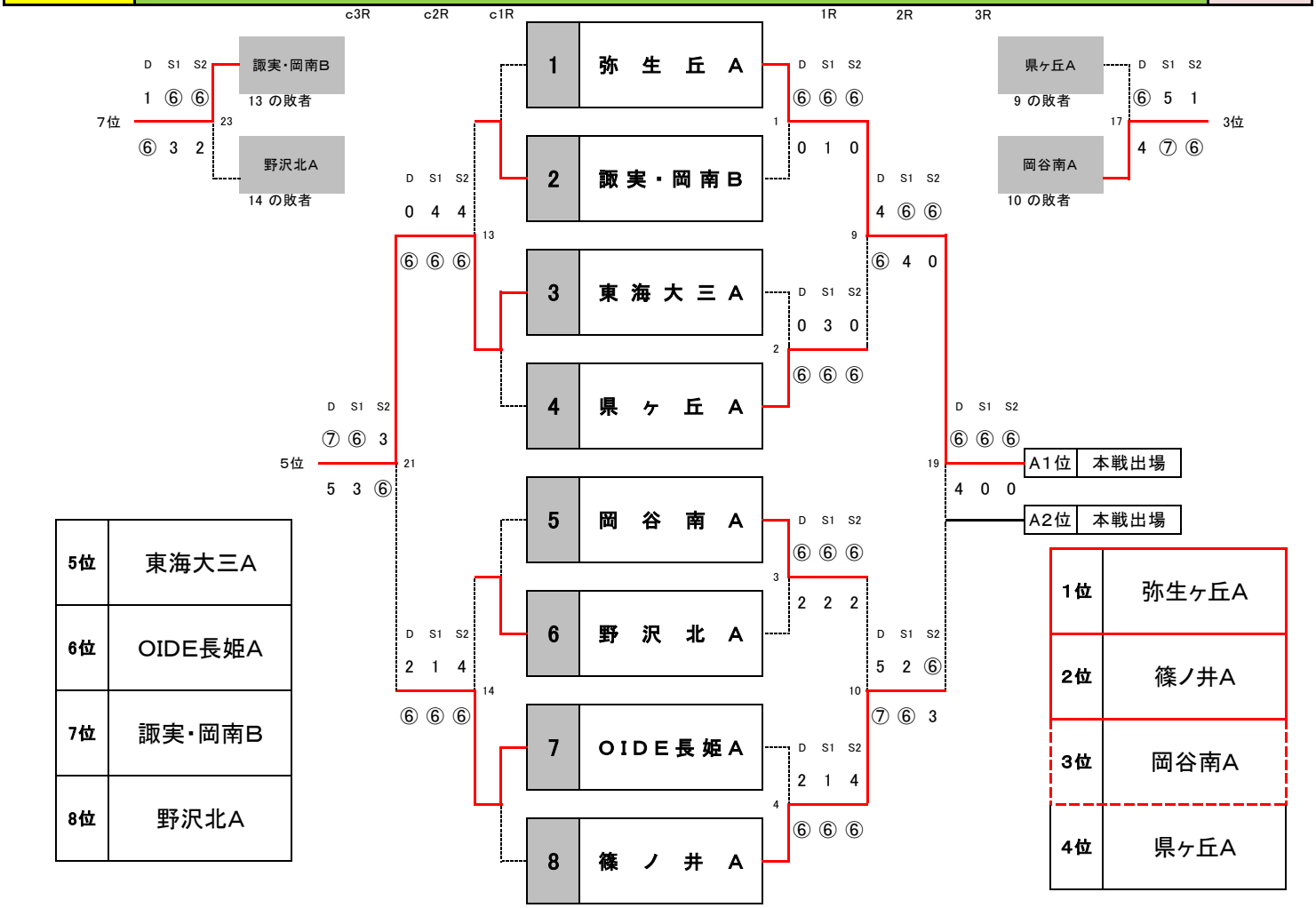

5位	東海大三A
6位	OIDE長姫A
7位	諏実・岡南B
8位	野沢北A

1位	弥生ヶ丘A
2位	篠ノ井A
3位	岡谷南A
4位	県ヶ丘A

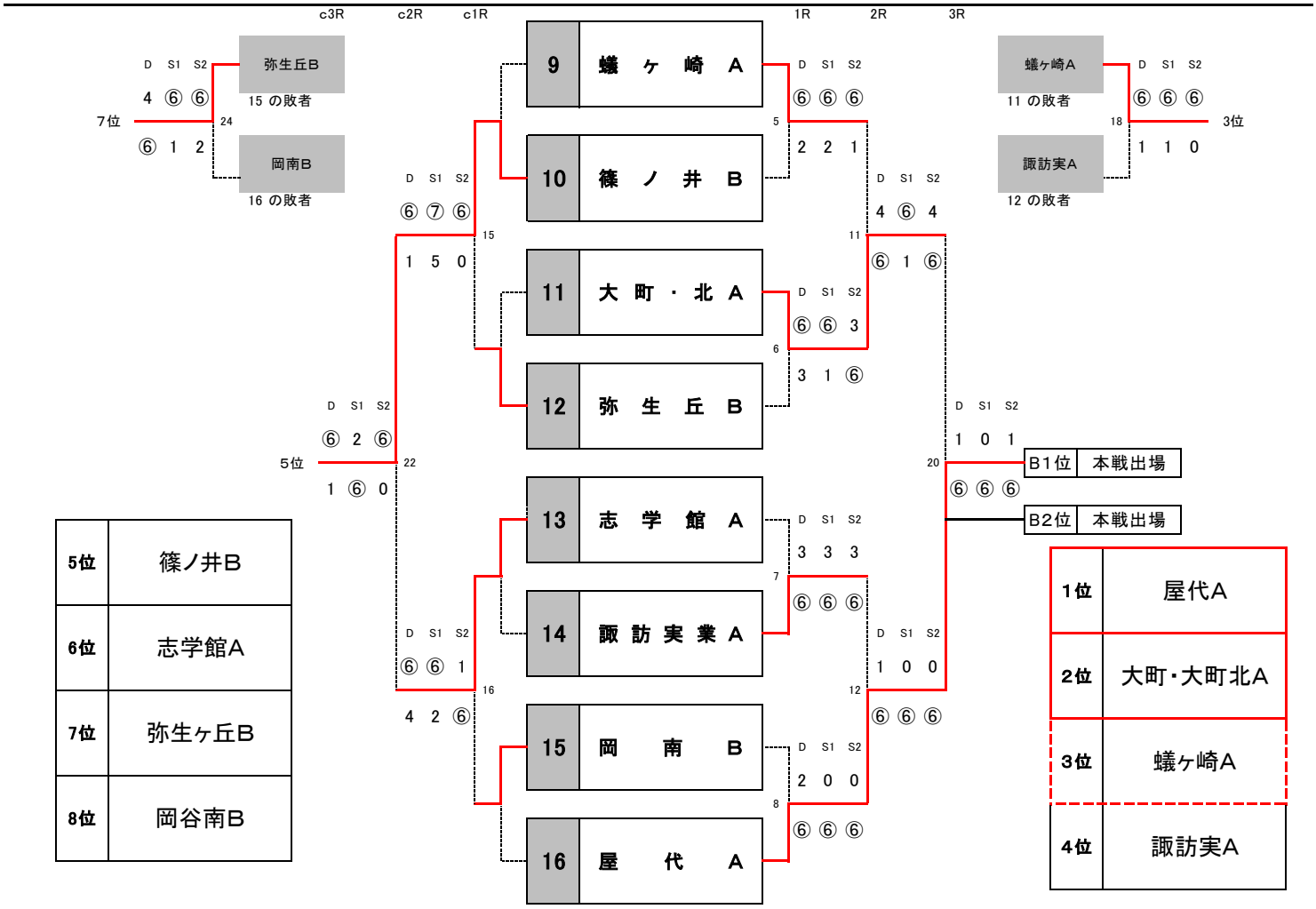

5位	篠ノ井B
6位	志学館A
7位	弥生ヶ丘B
8位	岡谷南B

1位	屋代A
2位	大町・大町北A
3位	蟻ヶ崎A
4位	諏訪実A

12月13日	長野県高等学校新人チーム対抗戦 YONEX Xmas CUP	女子 予予選

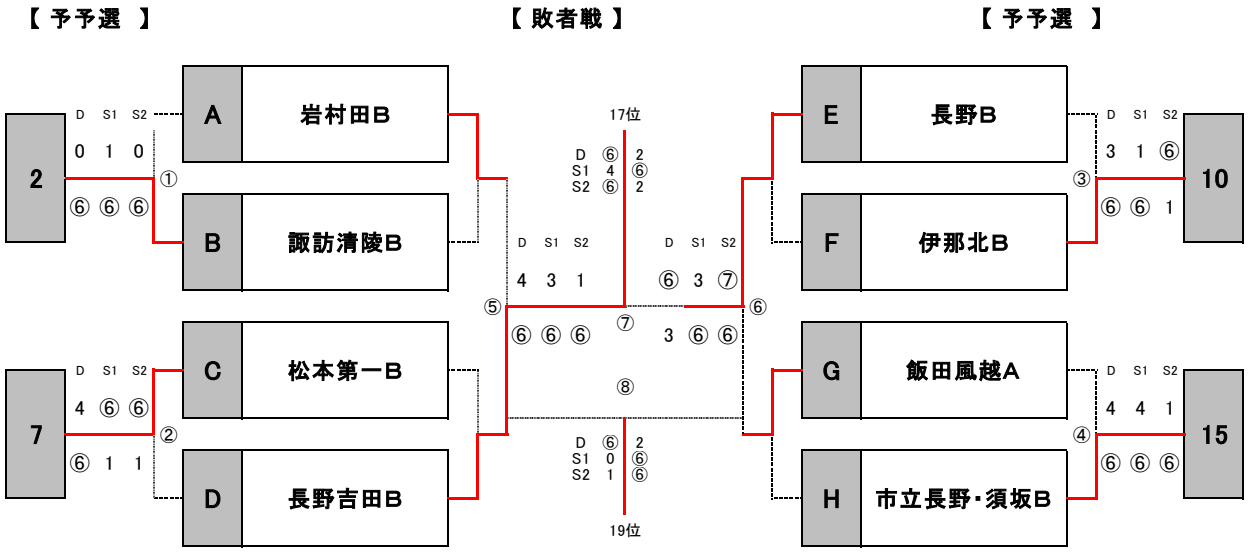

【 本戦出場決定戦・順位戦 】 本戦出場は1~5位

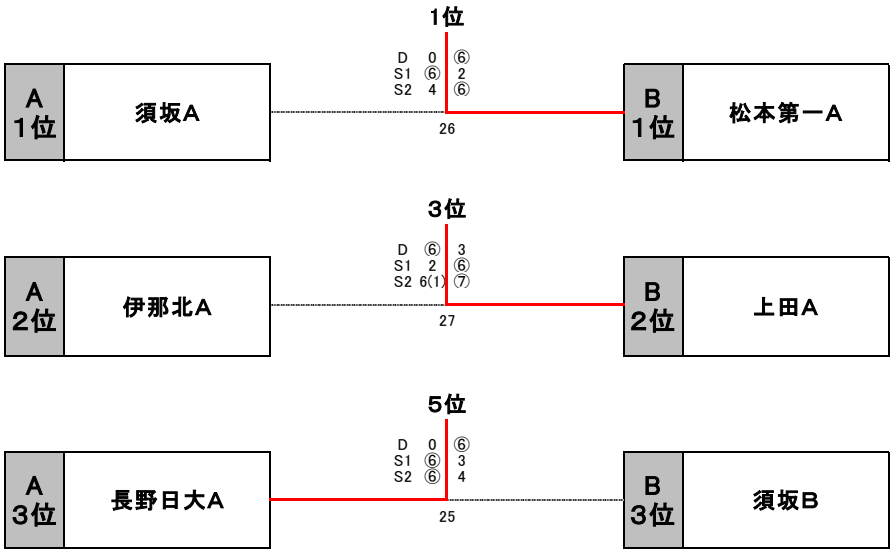

長野県高等学校新人チーム対抗戦　　YONEX Xmas Cup

- 全ての試合　1セットマッチ（ノーアドバンテージ）セルフジャッジ。
- 番号の若いチームがボールをもらって準備
- 3面進行を基本とし、1面でも空いたコートで試合を始める。
- 選手は審判台からオーダー順に整列し、オーダー用紙を相手に渡し挨拶のみを行う。
  （オーダー用紙の本部への提出はなし。選手紹介も省略。）
- 試合順はD　⇒　S1　⇒　S2　（S1、S2は登録順）
- 各試合が終わるごと、勝者が速やかに結果を報告。ボールも返却
- 3試合全てが終わったら両校で挨拶。3ポイントの勝チームは結果報告用紙を提出。

※　メインドロー以外の試合は日没をもって途中でも終了とする。

試合開始　8：40　　終了16：50　　ウォームアップの着用を認める。

- 試合進行により試合方式を変更して行う場合がある。

【 Xmasプレゼント 大抽選会　お楽しみに！】
ヨネックス株式会社、ｽﾎﾟｰﾂｼｮｯﾌﾟハマ　様より協賛を頂きました。

特別協賛　　ヨネックス株式会社

協　　賛　　スポーツショップＨＡＭＡ

12月13日	長野県高等学校新人チーム対抗戦 YONEX Xmas CUP	女子 予選

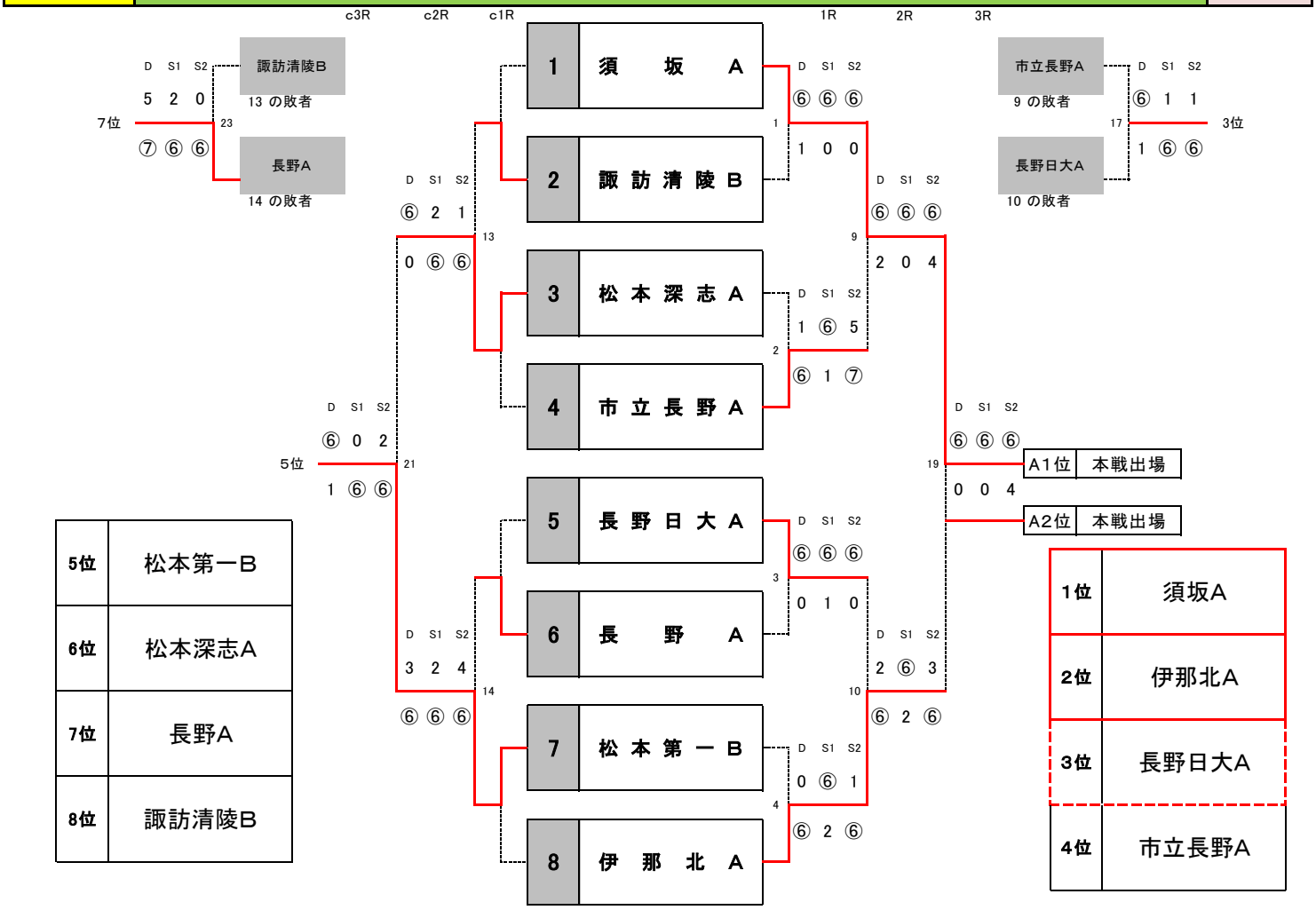

5位	松本第一B
6位	松本深志A
7位	長野A
8位	諏訪清陵B

1位	須坂A
2位	伊那北A
3位	長野日大A
4位	市立長野A

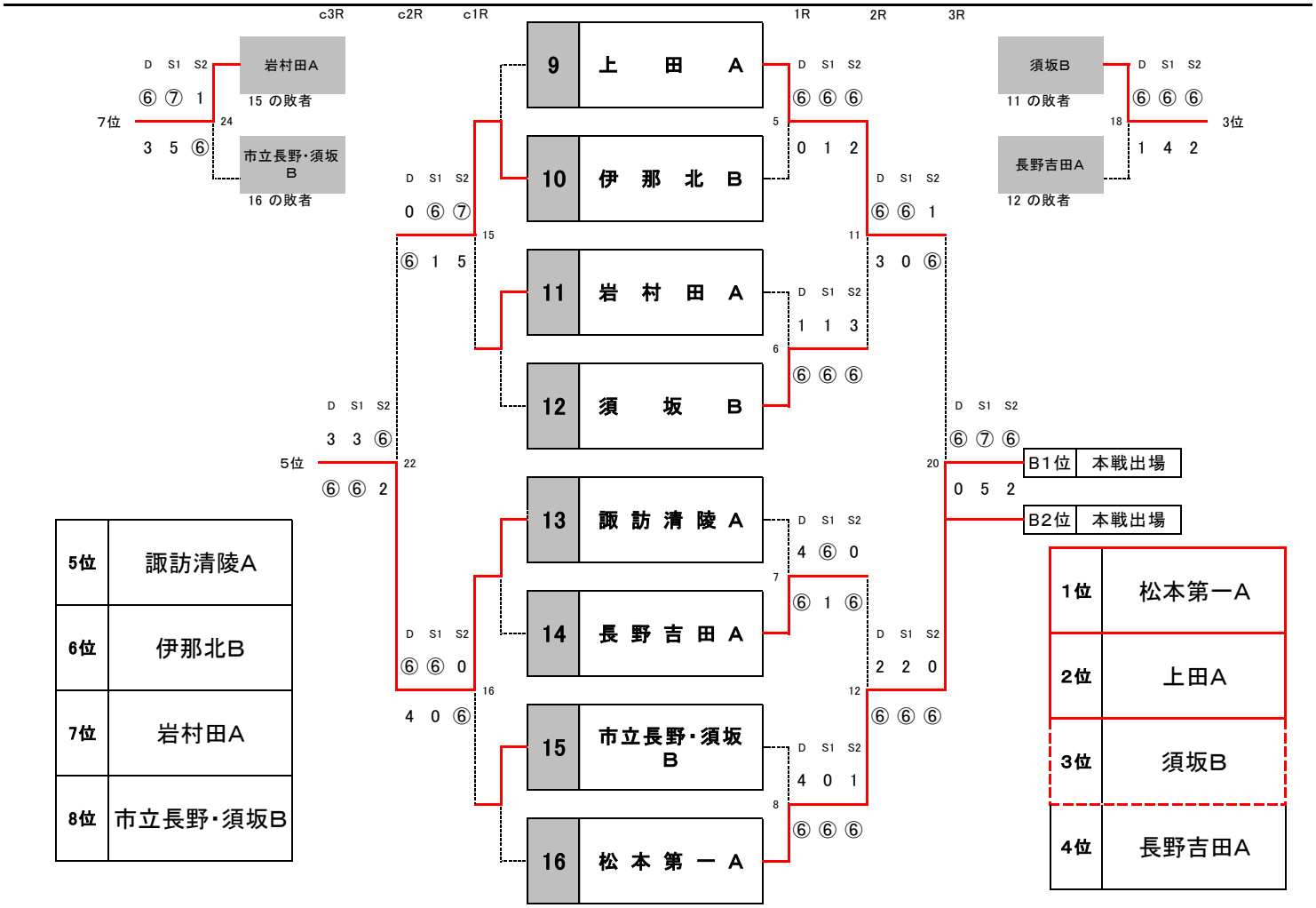

5位	諏訪清陵A
6位	伊那北B
7位	岩村田A
8位	市立長野・須坂B

1位	松本第一A
2位	上田A
3位	須坂B
4位	長野吉田A

12月20日	長野県高等学校新人チーム対抗戦 YONEX Xmas CUP	女子 予予選

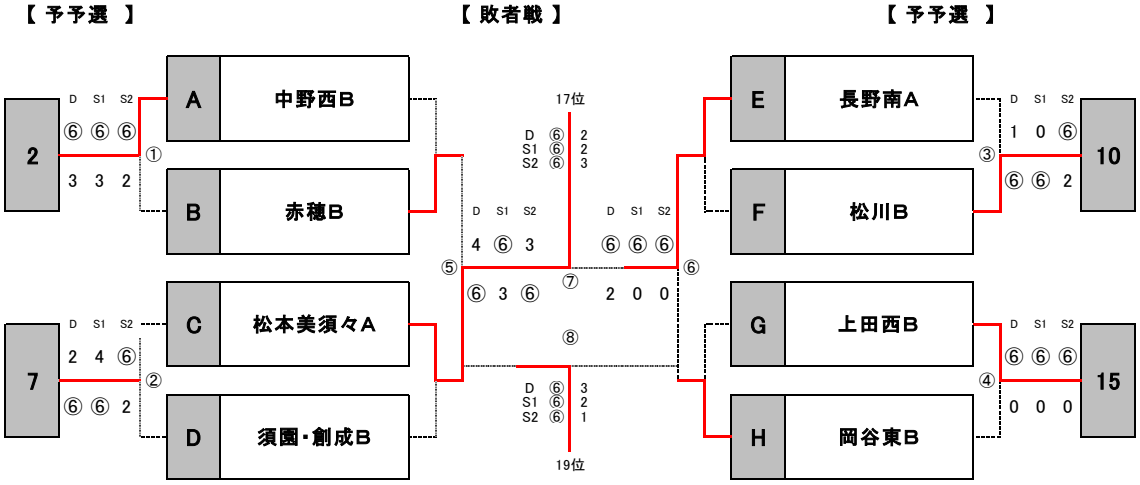

【 本戦出場決定戦・順位戦 】 本戦出場は1~5位

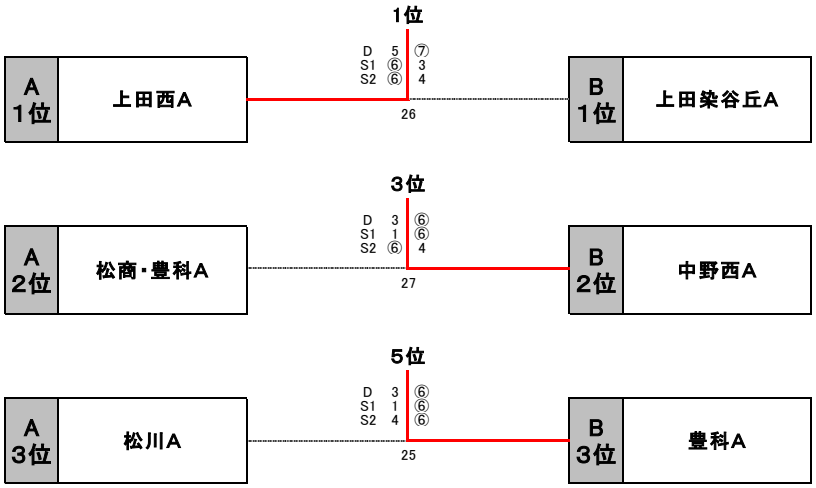

長野県高等学校新人チーム対抗戦　　YONEX Xmas Cup

- 全ての試合　1セットマッチ（ノーアドバンテージ）セルフジャッジ。
- 番号の若いチームがボールをもらって準備
- 3面進行を基本とし、1面でも空いたコートで試合を始める。
- 選手は審判台からオーダー順に整列し、オーダー用紙を相手に渡し挨拶のみを行う。
  （オーダー用紙の本部への提出はなし。選手紹介も省略。）
- 試合順はD　⇒　S1　⇒　S2　（S1、S2は登録順）
- 各試合が終わるごと、勝者が速やかに結果を報告。ボールも返却
- 3試合全てが終わったら両校で挨拶。3ポイントの勝チームは結果報告用紙を提出。

※　メインドロー以外の試合は日没をもって途中でも終了とする。

試合開始　8：40　　終了16：50　　ウォームアップの着用を認める。

- 試合進行により試合方式を変更して行う場合がある。

【 Xmasプレゼント 大抽選会　お楽しみに！】

ヨネックス株式会社、ｽﾎﾟｰﾂｼｮｯﾌﾟハマ　様より協賛を頂きました。

特別協賛　　ヨネックス株式会社

協　　賛　　スポーツショップＨＡＭＡ

12月20日	長野県高等学校新人チーム対抗戦 YONEX Xmas CUP	女子 予選

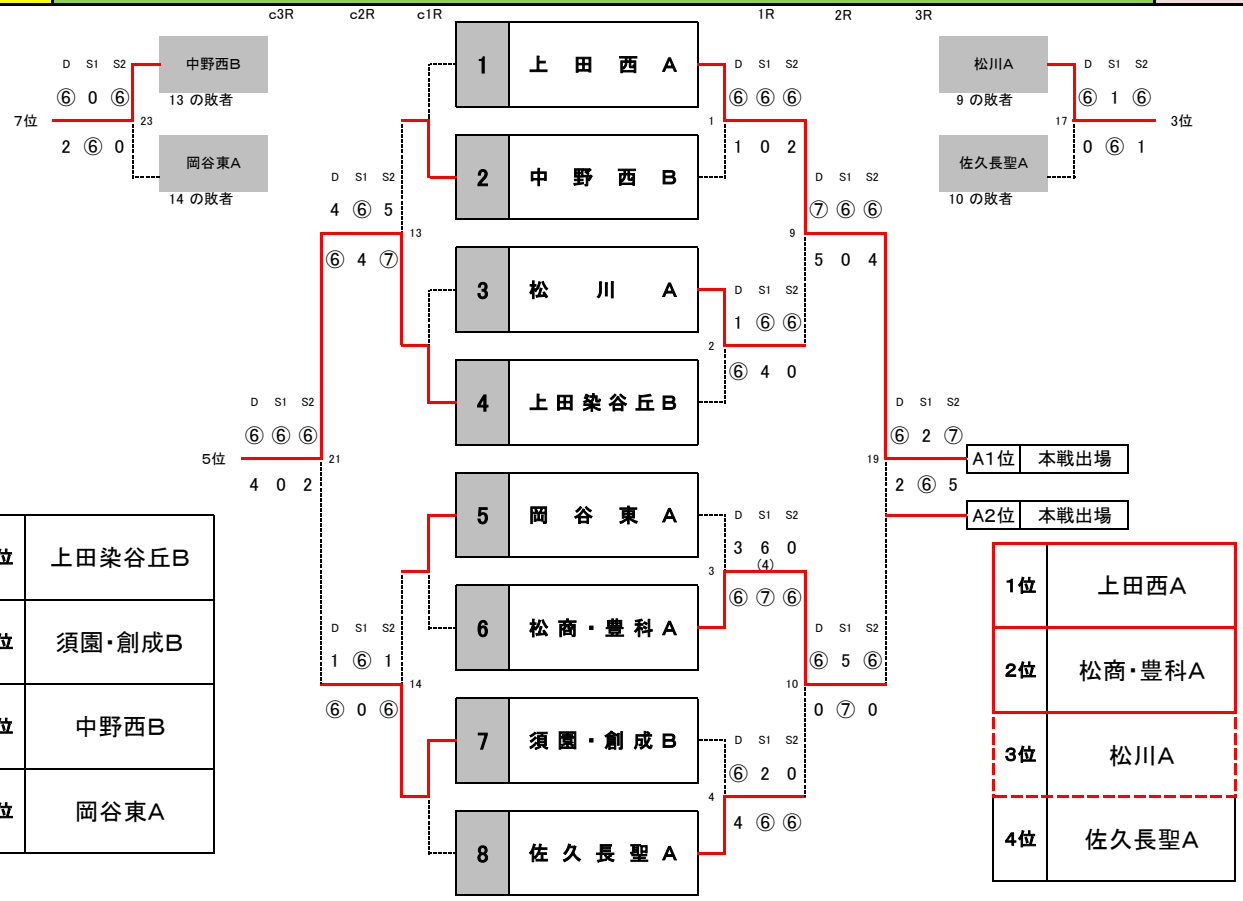

5位	上田染谷丘B
6位	須園・創成B
7位	中野西B
8位	岡谷東A

1位	上田西A
2位	松商・豊科A
3位	松川A
4位	佐久長聖A

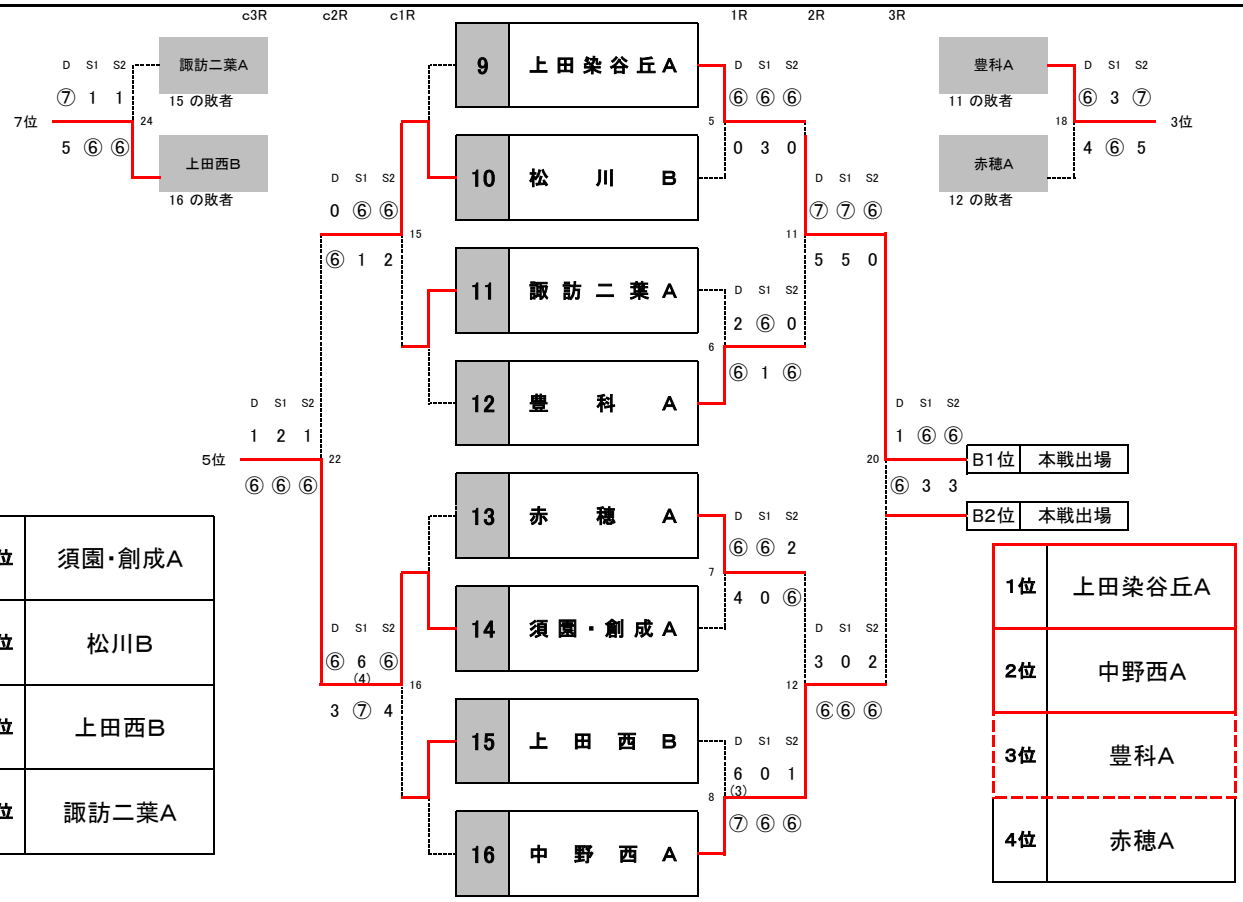

5位	須園・創成A
6位	松川B
7位	上田西B
8位	諏訪二葉A

1位	上田染谷丘A
2位	中野西A
3位	豊科A
4位	赤穂A

12月23日

長野県高等学校新人チーム対抗戦
YONEX Xmas CUP

女子決勝

1	1位	伊那弥生ヶ丘
2	5位	長野日大
3	3位	上田
4	3位	中野西
5	2位	上田染谷丘
6	4位	大町・大町北
7	5位	豊科
8	2位	須坂
9	1位	松本第一
10	5位	松本蟻ヶ崎
11	4位	松商・豊科
12	2位	屋代
13	3位	篠ノ井
14	4位	伊那北
15	W.C.	松川
16	1位	上田西

9位	松本第一
10位	豊科
11位	中野西
12位	篠ノ井
13位	松商・豊科
14位	大町・大町北
15位	松川
16位	長野日大

1位	須坂
2位	屋代
3位	上田西
4位	上田
5位	伊那弥生ヶ丘
6位	松本蟻ヶ崎
7位	上田染谷丘
8位	伊那北

c4R c3R c2R c1R 1R 2R 3R 4R

11位 D S1 S2 6(6) ⑥ ⑥ ⑦ 0 2 30
中野西 21の敗者
篠ノ井 22の敗者

15位 D S1 S2 ⑦ 1 0 5 ⑥ ⑥ 32
長野日大 23の敗者
松川 24の敗者

9位 D S1 S2 4 0 3 ⑥ ⑥ ⑥ 29

13位 D S1 S2 ⑥ 2 1 0 ⑥ ⑥ 31
長野日大 13の敗者
大町・大町北 14の敗者

D S1 S2 6(1) 4 4 ⑦ ⑥ ⑥ 23
松商・豊科 15の敗者
松川 16の敗者

D S1 S2 2 ⑥ ⑥ ⑥ 1 1 24

D S1 S2 5 ⑥ ⑦ ⑦ 0 5 22

D S1 S2 6(4) 0 1 ⑦ ⑥ ⑥ 13

D S1 S2 0 ⑥ 0 ⑥ 0 ⑥ 21

D S1 S2 1 ⑥ 2 ⑥ 2 ⑥ 14

D S1 S2 ⑥ ⑥ ⑥ 1 2 4 15

D S1 S2 ⑥ ⑥ 3 2 2 ⑥ 16

1 D S1 S2 ⑥ ⑥ ⑥ 1 0 0 1

D S1 S2 2 ⑥ ⑥ ⑥ 4 1 2

D S1 S2 ⑥ 3 ⑥ 3 ⑥ 2 3

D S1 S2 6(7) 0 ⑥ ⑦ ⑥ 4 4

D S1 S2 ⑥ 1 4 0 ⑥ ⑥ 9

D S1 S2 1 0 6(5) ⑥ ⑥ ⑦ 10

D S1 S2 ⑥ ⑥ ⑥ 3 1 4 11

D S1 S2 0 2 1 ⑥ ⑥ ⑥ 6

D S1 S2 2 ⑥ 6(6) ⑥ 2 ⑦ 7

D S1 S2 2 0 0 ⑥ ⑥ ⑥ 12

D S1 S2 4 0 ⑥ ⑥ ⑥ 1 8

D S1 S2 0 4 ⑥ ⑥ ⑥ 2 17

D S1 S2 ⑥ ⑥ ⑥ 3 1 2 18

D S1 S2 ⑥ ⑦ 2 4 5 ⑥ 25

上田 17の敗者
上田西 18の敗者

D S1 S2 0 ⑥ 4 ⑥ 2 ⑥ 26

上田染谷丘 19の敗者
伊那北 20の敗者

D S1 S2 ⑥ ⑥ ⑦ 2 2 5 28

3位

弥生 9の敗者
上田染谷丘 10の敗者

D S1 S2 ⑦ ⑥ ⑥ 6(3) 2 0 19

松本蟻ヶ崎 11の敗者
伊那北 12の敗者

D S1 S2 ⑥ ⑥ ⑦ 4 0 6(3) 20

D S1 S2 2 ⑥ ⑦ ⑥ 4 5 27

5位